	Date:
	Client:
	Projet:

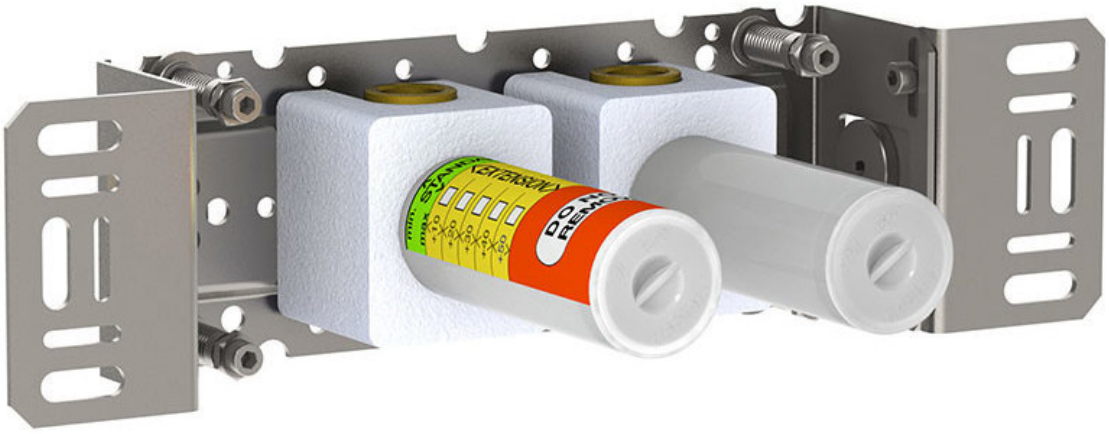

S40V

Robinet d'arrêt double commande ½". Arrivée: ½".

Débit

	Bar:	**1,0**	**2,0**	**3,0**	**4,0**	**5,0**
S40V	(l/min)	37,5	53,1	65,0	75,1	83,9

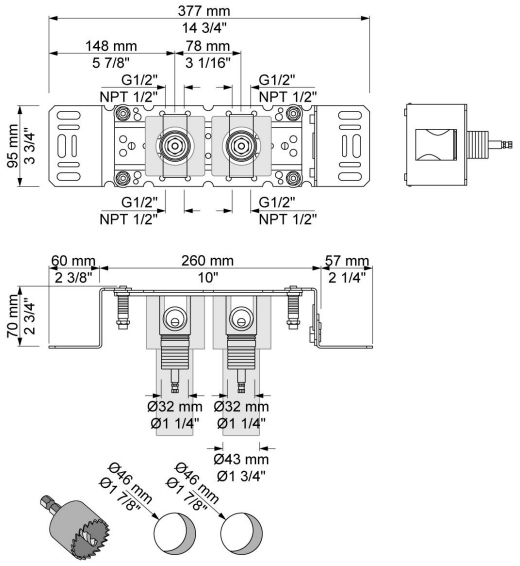

Disponible en finitions