	Date:
	Client:
	Projet:

REACH COMPLIANCE RoHS SINTEF WRAS APPROVED PRODUCT

HV1ET36

Mitigeur avec cellule photoélectrique (système mains libres. Distributeur de savon sur plan avec système de réglage et blocage de température (température modifiable). Alimentation à piles. Arrivée du tube : 3/8".Percement de trou : 32 mm.Boîtier avec valve VR2618 pour mitigeur électronique.

Approuvé ADA.

Débit

	Bar:	**1,0**	**2,0**	**3,0**	**4,0**	**5,0**
HV1E	(l/min)	2,9	4,1	5,0	5,0	5,0
HV1E [1)]	(l/min)	2,6	3,7	4,5	4,5	4,5

[1)] USA standard

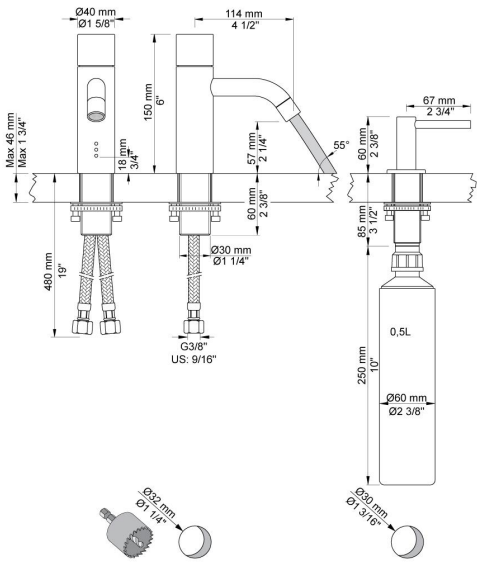

Disponible en finitions

Couleur 16, Chrome brilliant	Couleur 62, Noir intense
Couleur 19, Laiton naturel	Couleur 63, Cuivre brillant
Couleur 20, Chrome brossé	Couleur 64, Cuivre Brossé
Couleur 40, Acier inox brossê	Couleur 65, Or brillant
Couleur 60, Noir	Couleur 68, Nickel
Couleur 61, Noir Brossé	Couleur 70, Or brossê

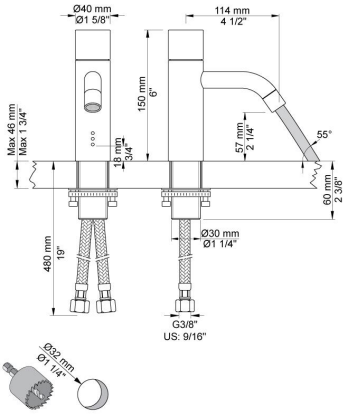

HV1E
Mitigeur avec cellule photoélectrique (système mains libres) avec système de réglage et blocage de température (température modifiable). Alimentation à piles. Hauteur 150 mm. Arrivée du tube : 3/8".Percement de trou : 32 mm.

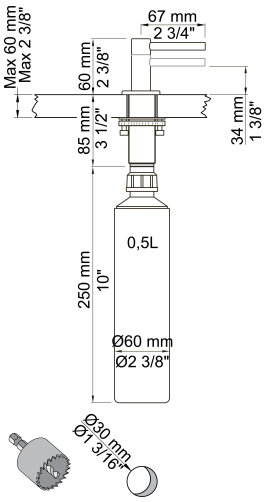

T36
Distributeur de savon sur plan (saillie de 67 mm).Le savon liquide pH neutre à utiliser (pH : 4,5 – 7,5).Viscosité : env. 1500cP – 2000cP à 20° C.

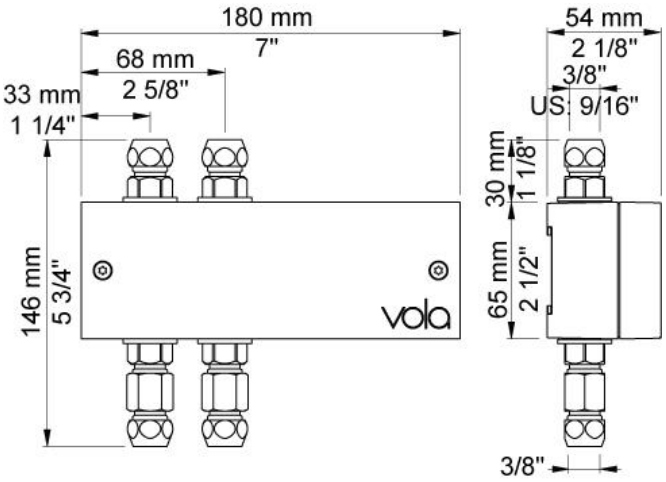

VR2618
Boîtier avec valve.