	Date:
	Client:
	Projet:

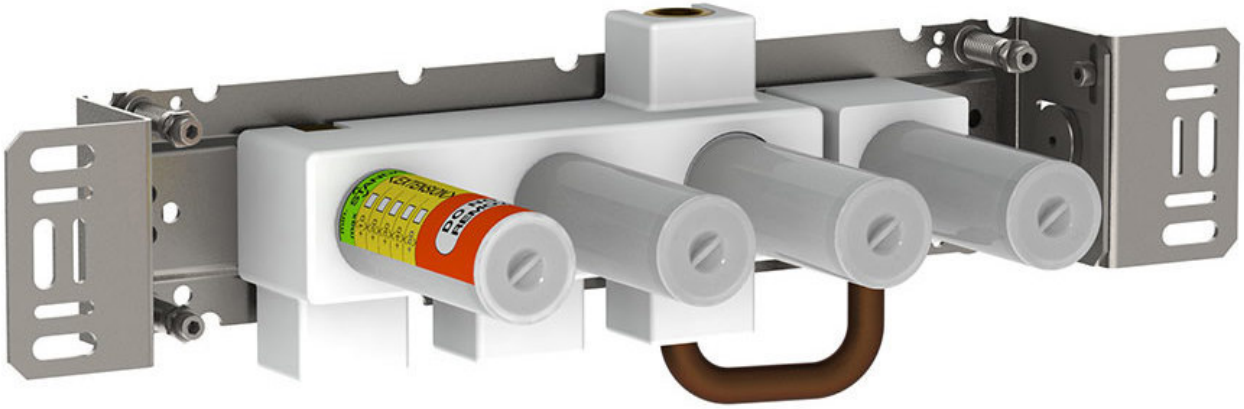

800NV

Mélangeur avec inverseur 2 voies, 1 sortie juxtaposée.Arrivée : ½".

Débit

	Bar:	**1,0**	**2,0**	**3,0**	**4,0**	**5,0**
800NV	(l/min)	19,6	27,8	34,0	39,3	43,9

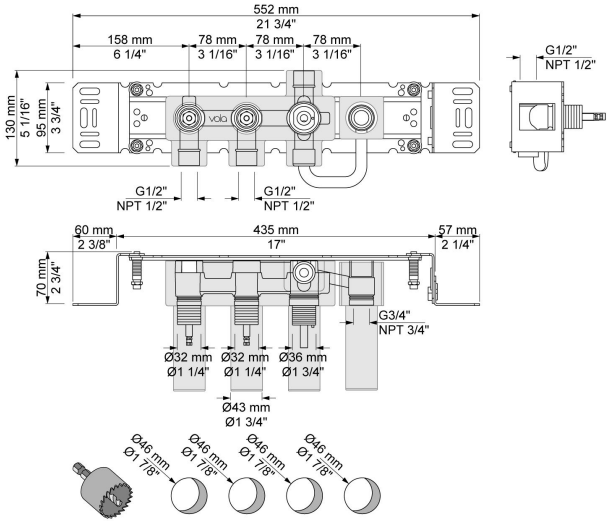

Disponible en finitions