| | |
|---|---|
| | Date: |
| | Client: |
| | Projet: |

REACH COMPLIANCE RoHS WRAS APPROVED PRODUCT

**634T3**

Mélangeur avec bec mobile et orientable et porte-savon magnétique. 634T3UP = Partie encastrée, mélangeur 600. 634T3AP = 2 poignées NR17, bec mobile et orientable 030 (longueur 250 mm), plaque 004B (60 x 309 mm), porte-savon magnétique T3.

**Débit**

| | **Bar:** | **1,0** | **2,0** | **3,0** | **4,0** | **5,0** |
|---|---|---|---|---|---|---|
| 634T3 | (l/min) | 4,8 | 6,8 | 8,3 | 8,3 | 8,3 |

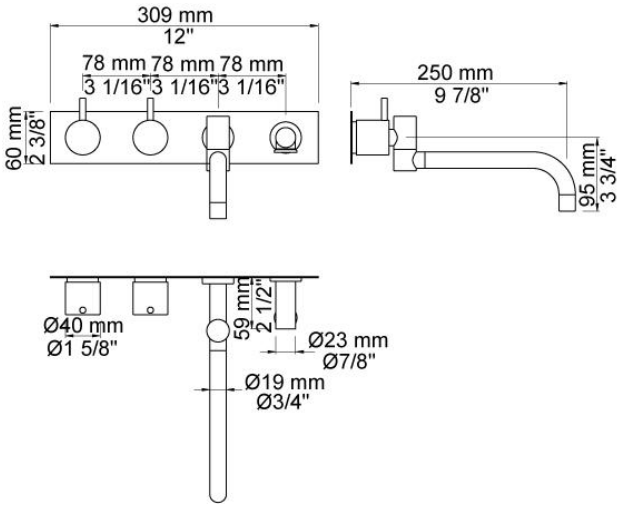


**Disponible en finitions**

| | |
|---|---|
| Couleur 02, Gris | Couleur 21, Rouge carmin |
| Couleur 04, Bleu vif | Couleur 25, Rose |
| Couleur 05, Orange | Couleur 27, Noir mat |
| Couleur 06, Vert clair | Couleur 28, Blanc mat |
| Couleur 08, Jaune | Couleur 40, Acier inox brossê |
| Couleur 09, Gris Manhattan | Couleur 60, Noir |
| Couleur 12, Marron | Couleur 61, Noir Brossé |
| Couleur 14, Rouge vermillon | Couleur 62, Noir intense |
| Couleur 15, Bleu sombre | Couleur 63, Cuivre brillant |
| Couleur 16, Chrome brilliant | Couleur 64, Cuivre Brossé |
| Couleur 17, Noir brillant | Couleur 65, Or brillant |
| Couleur 18, Blanc brillant | Couleur 68, Nickel |
| Couleur 19, Laiton naturel | Couleur 70, Or brossê |
| Couleur 20, Chrome brossé | |

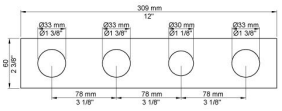


**004B**
Plaque 4 trous 60 x 309 mm. Trou diamètre 33 mm, 33 mm, 30 mm, 33 mm.

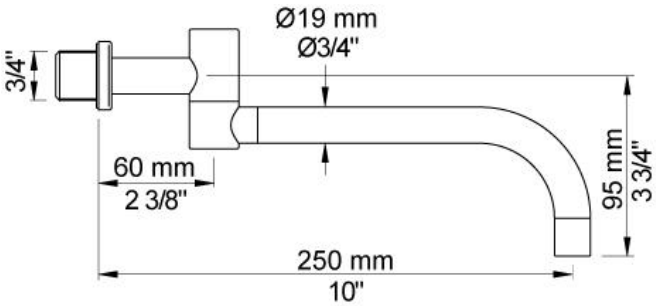


**030**
Bec mobile et orientable 250 mm.

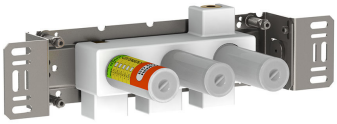

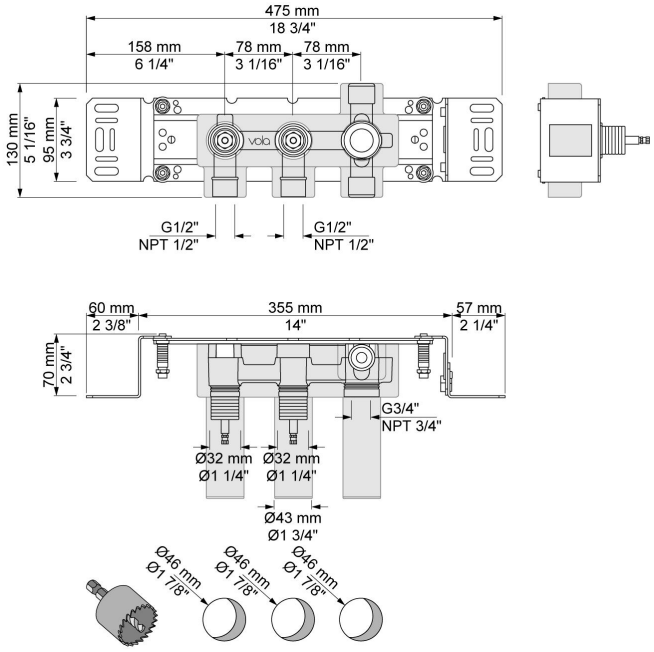


**600**
Mélangeur double commande avec sortie juxtaposée. Arrivée : ½".

**NR17**
Poignée pour mélangeurs 600, 700, 800, 900, 1500, 2800, 2900, S20, S21, S40, S42.

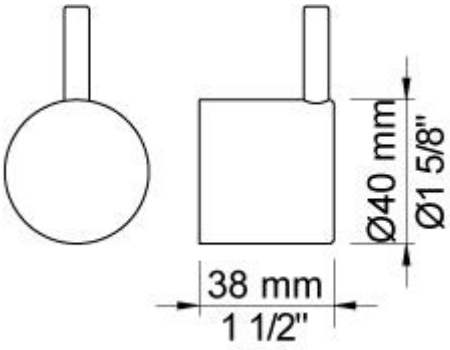


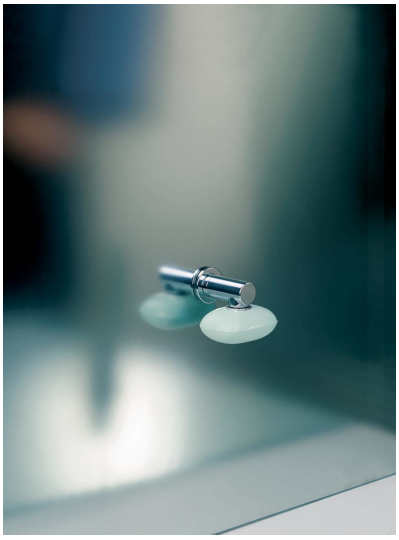
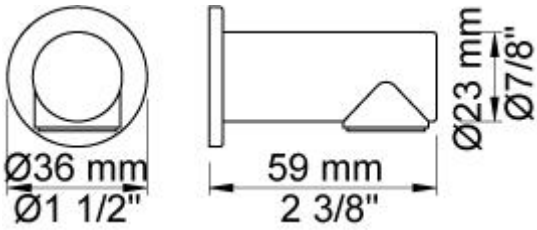
**T3**
Porte-savon magnétique.