	Date:
	Client:
	Projet:

5400F

Mitigeur thermostatique avec inverseur, une sortie juxtapossée et une sortie séparée 200M.

Débit

	Bar:	**1,0**	**2,0**	**3,0**	**4,0**	**5,0**
Sortie 1	(l/min)	18,5	26,1	32,0	37,0	41,3
Sortie 2	(l/min)	18,5	26,1	32,0	37,0	41,3
Cal Outlet 1	(l/min)	4,4	6,2	7,6	7,6	7,6
Cal Outlet 2	(l/min)	4,4	6,2	7,6	7,6	7,6

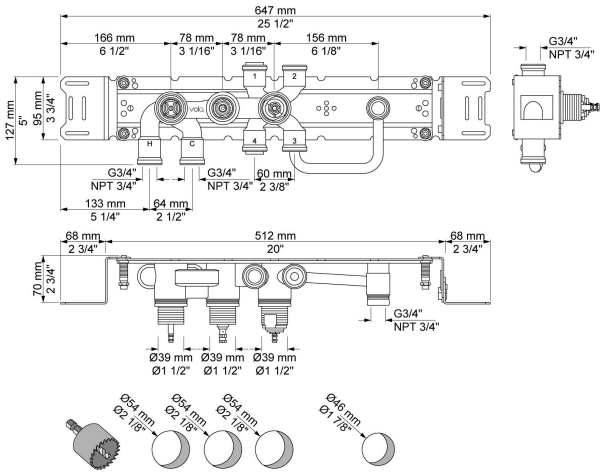

Disponible en finitions

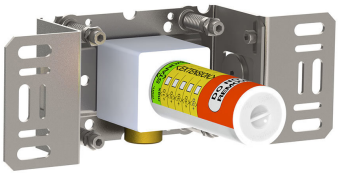
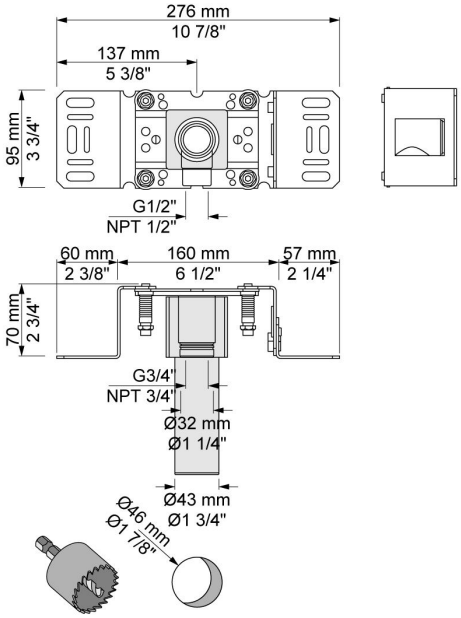
200M
Sortie séparée. Arrivée: ½".