| | |
|---|---|
| | Date: |
| | Client: |
| | Projet: |

**4911VS**

Mitigeur avec cellule photoélectrique (système mains libres), bec fixe. Alimentation à piles. Cellule alignée à fleur de mur. Le transformateur est optionel.
Boîtier avec valve VR2618 pour mitigeur électronique.
4911VSUP = Partie encastrée, mitigeur 4900VS, câble de cellule VR509.
4911VSAP = Poignée NR41, cellule VR510, bec fixe 010 (longueur 160 mm), rosaces (diamètre 60 mm) 001, 3001, VR512.

Approuvé ADA.

**Débit**

| | **Bar:** | **1,0** | **2,0** | **3,0** | **4,0** | **5,0** |
|---|---|---|---|---|---|---|
| 4911VS | (l/min) | 2,9 | 4,1 | 5,0 | 5,0 | 5,0 |
| 4911VS [1)] | (l/min) | 2,6 | 3,7 | 4,5 | 4,5 | 4,5 |

[1)] USA Standard

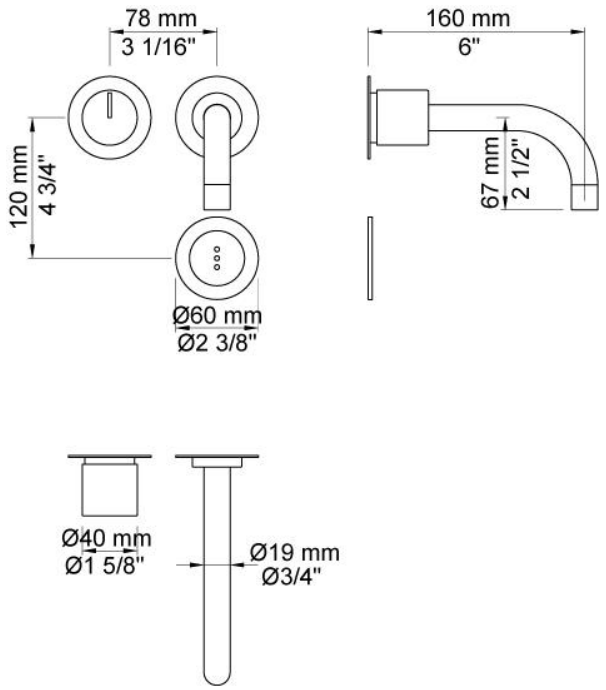


**Disponible en finitions**

| | |
|---|---|
| Couleur 02, Gris | Couleur 21, Rouge carmin |
| Couleur 04, Bleu vif | Couleur 25, Rose |
| Couleur 05, Orange | Couleur 27, Noir mat |
| Couleur 06, Vert clair | Couleur 28, Blanc mat |
| Couleur 08, Jaune | Couleur 40, Acier inox brossê |
| Couleur 09, Gris Manhattan | Couleur 60, Noir |
| Couleur 12, Marron | Couleur 61, Noir Brossé |
| Couleur 14, Rouge vermillon | Couleur 62, Noir intense |
| Couleur 15, Bleu sombre | Couleur 63, Cuivre brillant |
| Couleur 16, Chrome brilliant | Couleur 64, Cuivre Brossé |
| Couleur 17, Noir brillant | Couleur 65, Or brillant |
| Couleur 18, Blanc brillant | Couleur 68, Nickel |
| Couleur 19, Laiton naturel | Couleur 70, Or brossê |
| Couleur 20, Chrome brossé | |

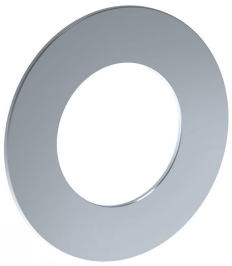

**001**
Rosace diamètre 60 mm.
Trou diamètre 30 mm.

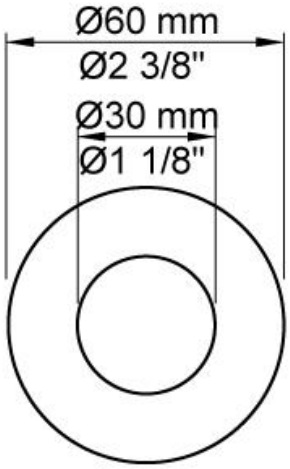

**010**
Bec fixe 160 mm.

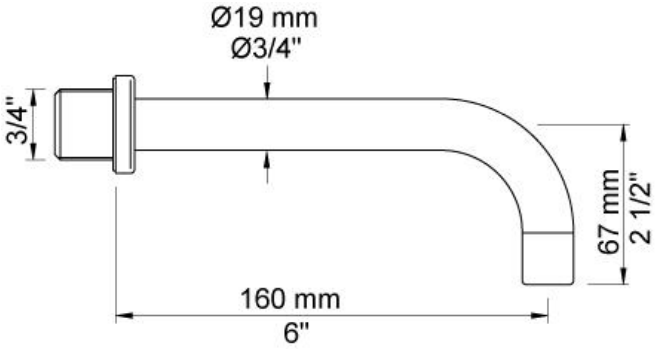


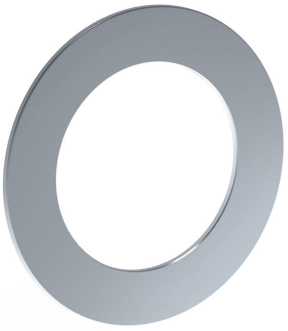

**3001**
Rosace diamètre 60 mm.
Trou diamètre 36 mm.

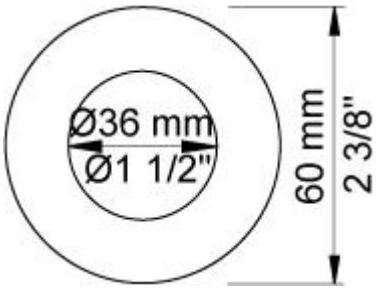

**4900VS**
Robinet électronique système mains libres. (bec placé à 78 mm de la poignée de réglage).
Alimentation du robinet : ½. Sortie du bec : ¾.
La boîte étanche doit être placée dans un endroit accessible et à une distance max de 1100 mm de la partie encastrée.

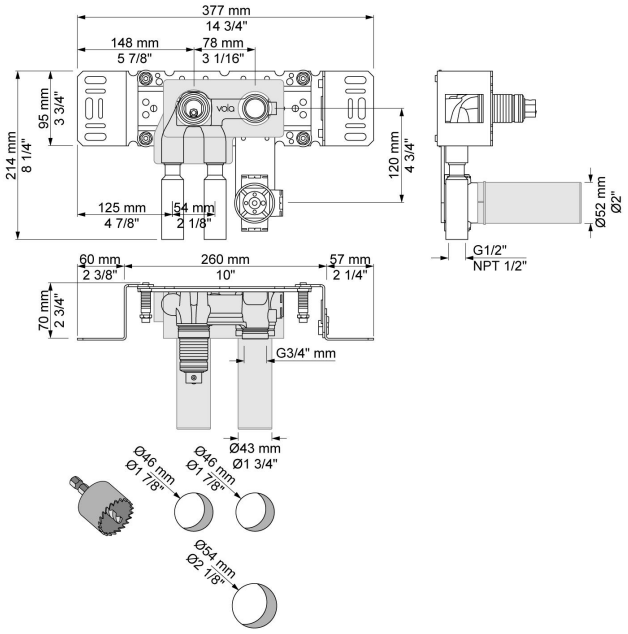

**NR41**
Poignée de contrôle de température pour les mitigeurs muraux électroniques 4900.

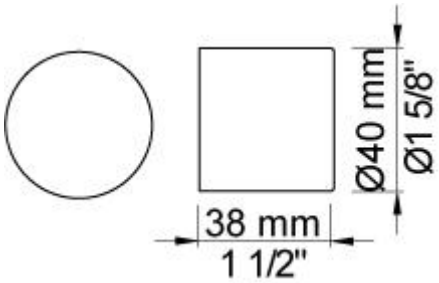

**VR2618**
Boîtier avec valve.

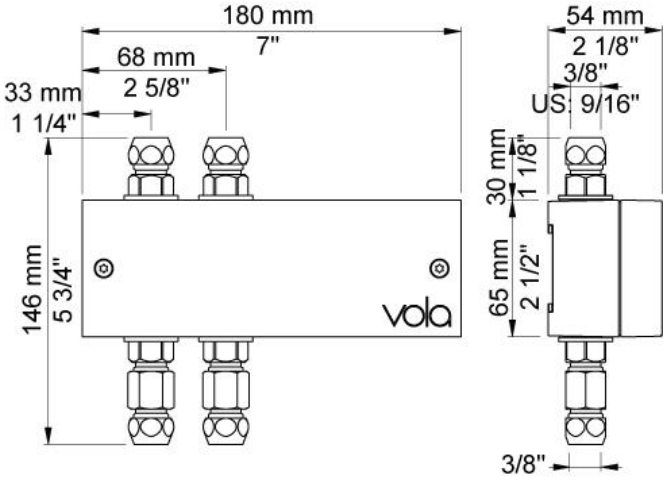

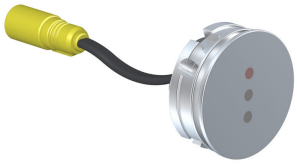

**VR510**
Cellule pour 4300, 4800 et 4900.

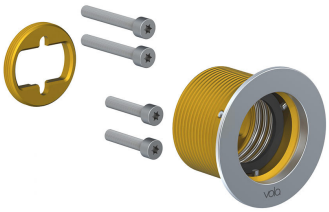
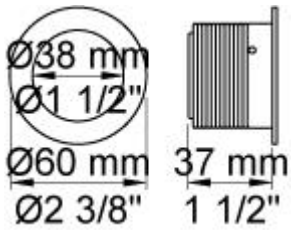
**VR512**
Rosace diamètre 60 mm. Trou de diamètre 38 mm.