	Date:
	Client:
	Projet:

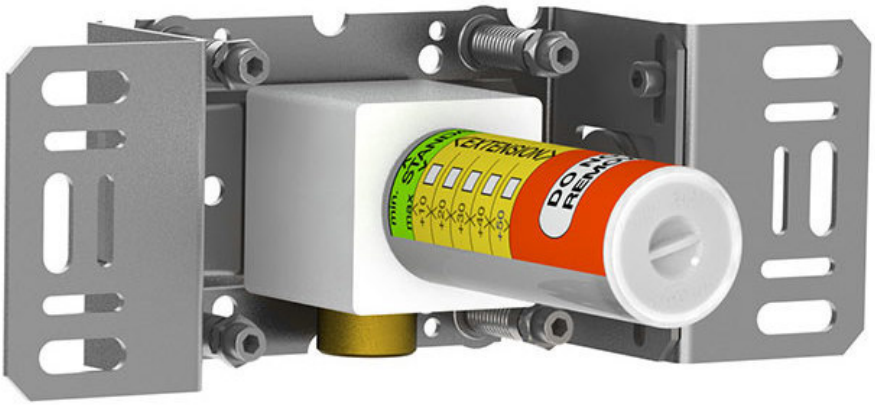

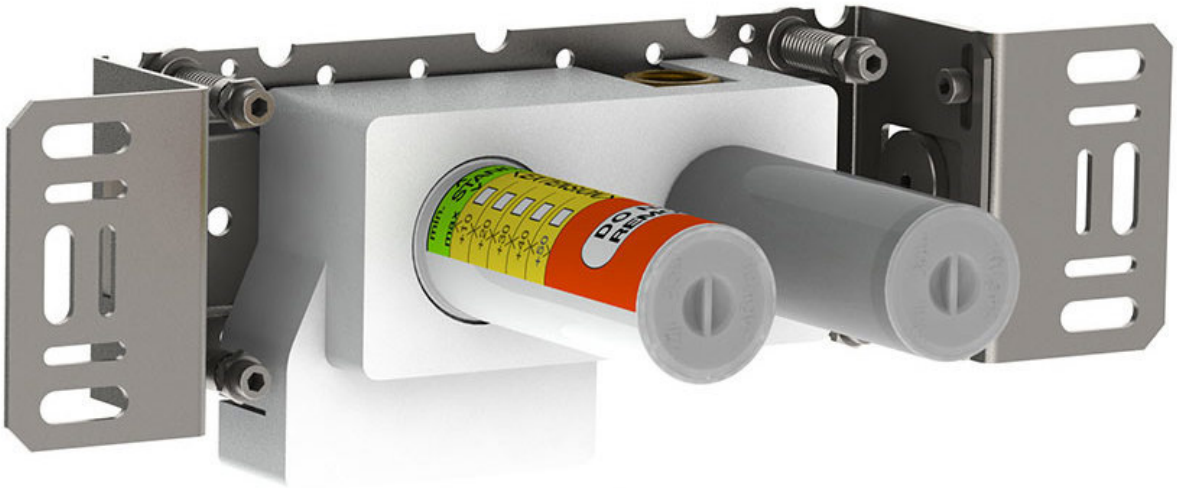

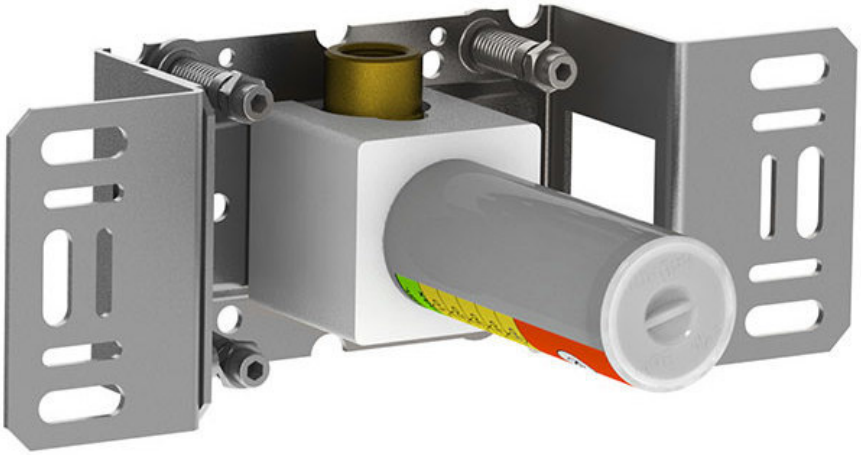

400

Mitigeur inverseur avec 2 sorties séparées 200M. Arrivée : ½".

Débit

	Bar:	**1,0**	**2,0**	**3,0**	**4,0**	**5,0**
400	(l/min)	8,7	12,2	15,0	17,3	19,4

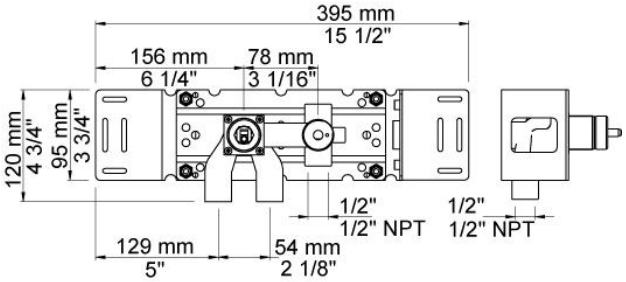

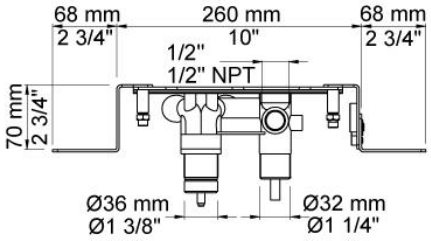

Disponible en finitions

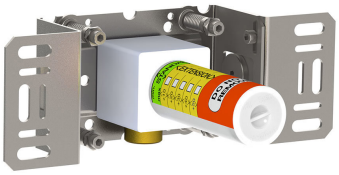
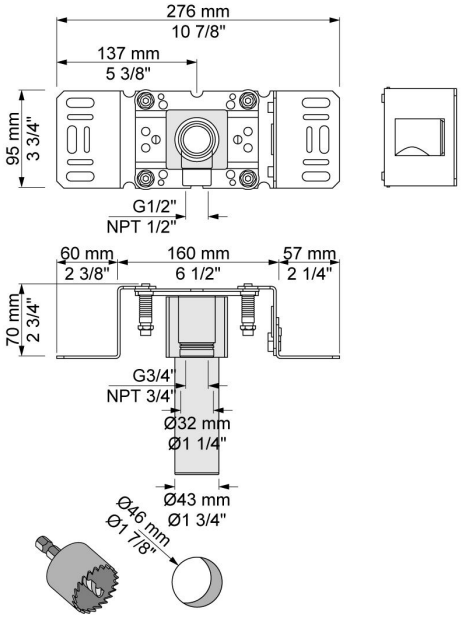
200M
Sortie séparée. Arrivée: ½".