	Date:
	Client:
	Projet:

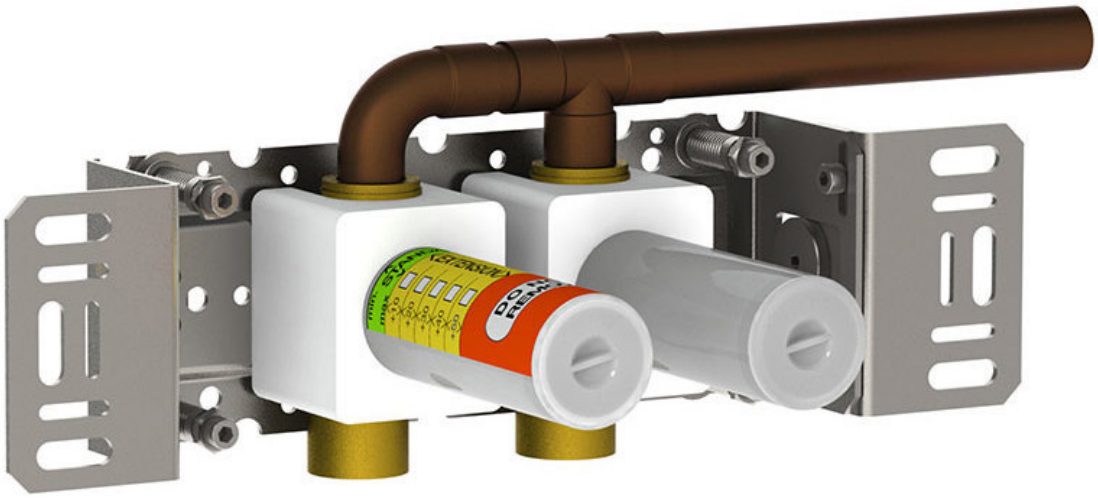

2700

Mélangeur double commande pour gros débit avec sortie séparée 2700M. Arrivée : ¾".

Débit

	Bar:	**1,0**	**2,0**	**3,0**	**4,0**	**5,0**
2700	(l/min)	37,5	53,1	65,0	75,1	83,9

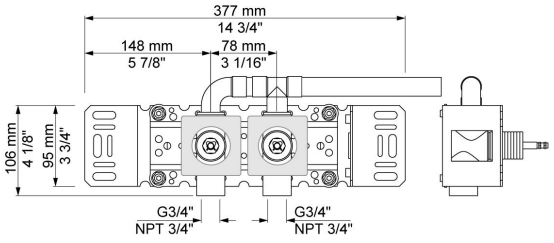

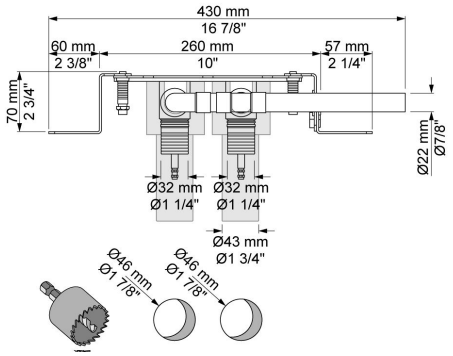

Disponible en finitions

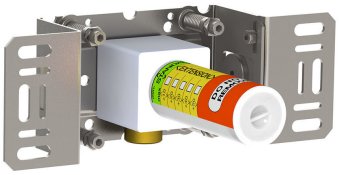
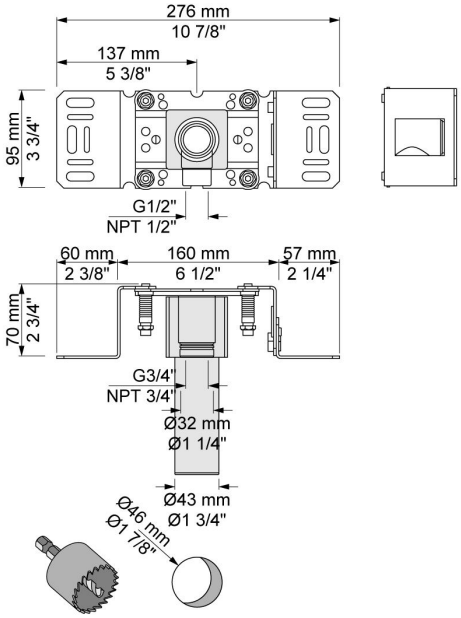
200M
Sortie séparée. Arrivée: ½".