	Date:
	Client:
	Projet:

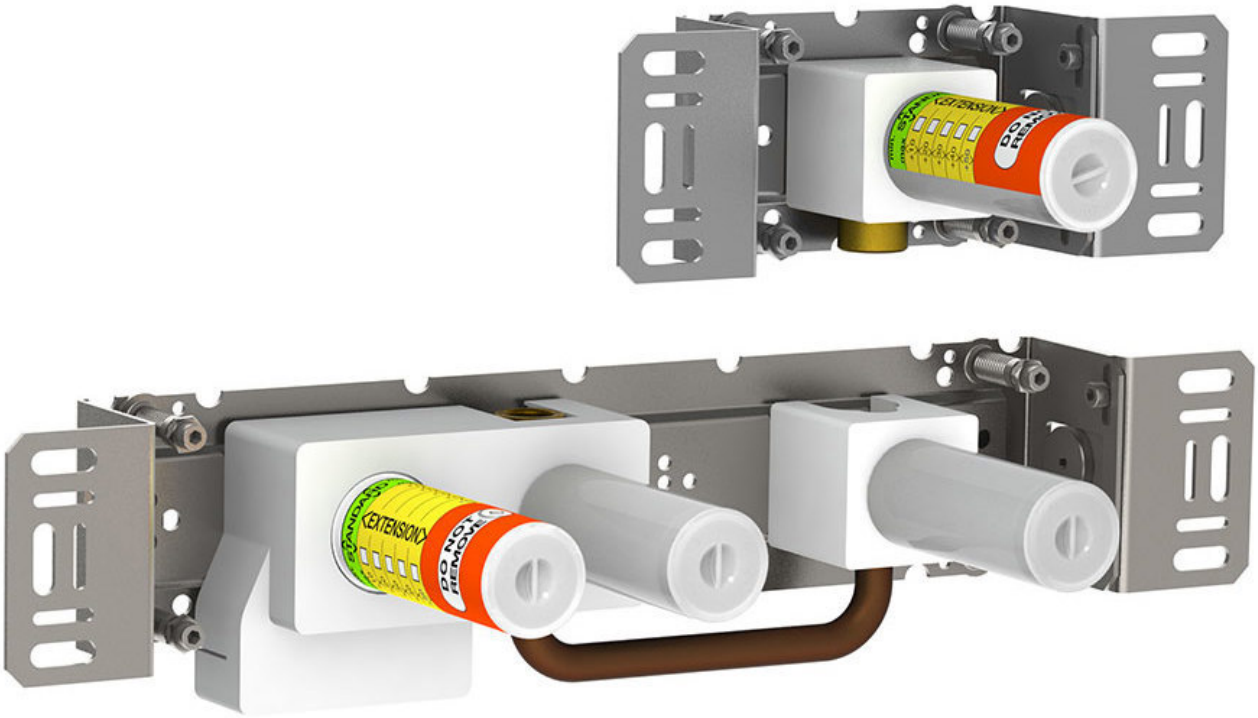

2400F

Mitigeur avec inverseur avec sortie juxtaposée (entraxe 156 mm) et sortie séparée 200M pour gros débit. Arrivée : ½".

Débit

	Bar:	**1,0**	**2,0**	**3,0**	**4,0**	**5,0**
2400F	(l/min)	12,7	18,0	22,0	25,4	28,4

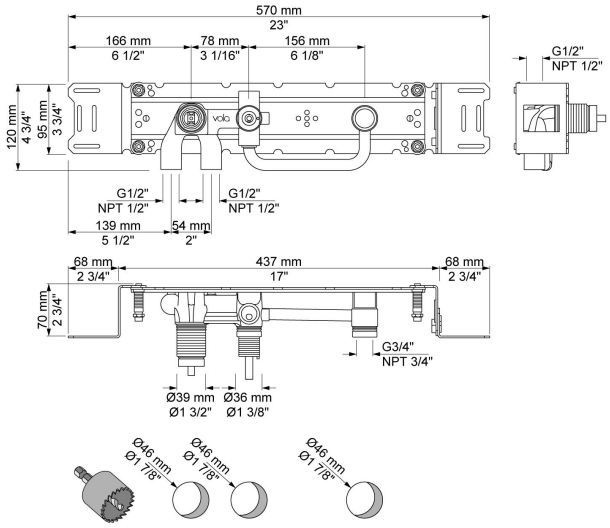

Disponible en finitions

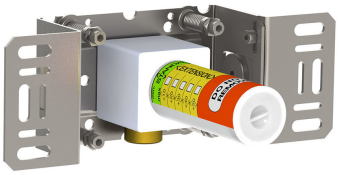
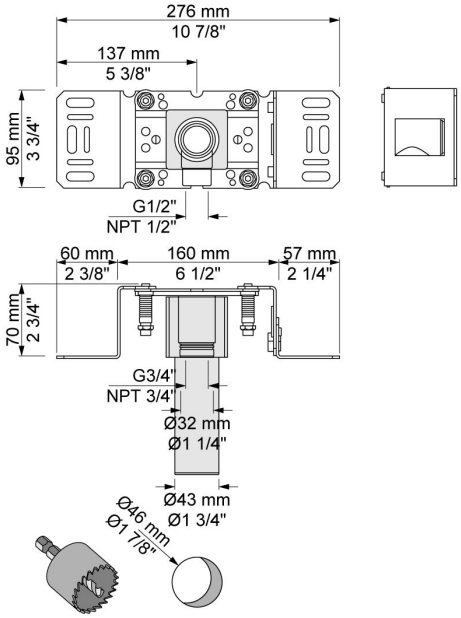
200M
Sortie séparée. Arrivée: ½".