| | |
|---|---|
| | Date: |
| | Client: |
| | Projet: |

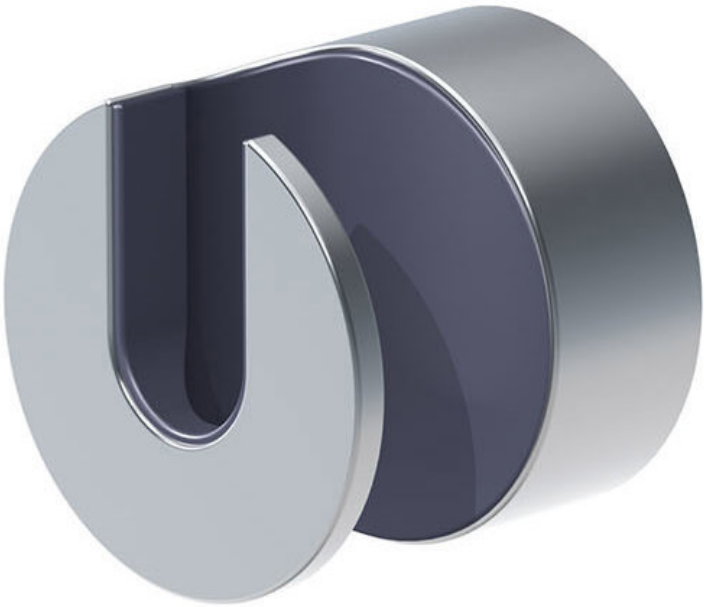

**T68**

Support pour douche à main T60.

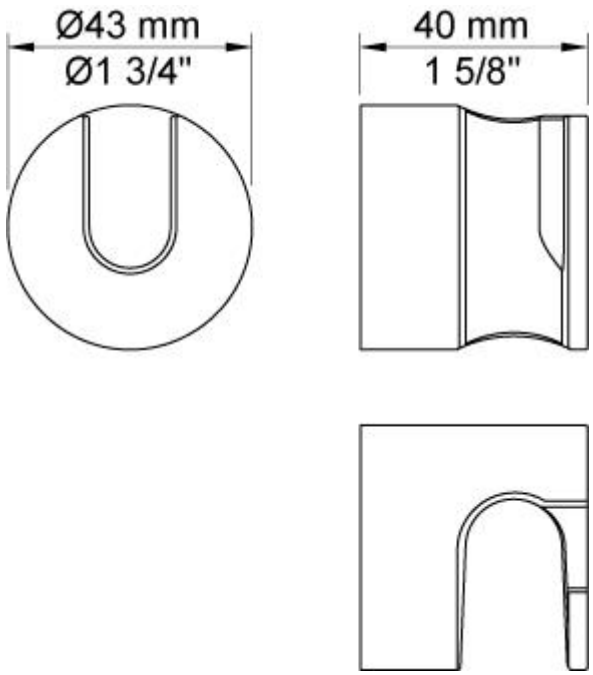


**Disponible en finitions**

| | |
|---|---|
| Couleur 16, Chrome brilliant | Couleur 62, Noir intense |
| Couleur 19, Laiton naturel | Couleur 63, Cuivre brillant |
| Couleur 20, Chrome brossé | Couleur 64, Cuivre Brossé |
| Couleur 28, Blanc mat | Couleur 65, Or brillant |
| Couleur 40, Acier inox brossê | Couleur 68, Nickel |
| Couleur 60, Noir | Couleur 70, Or brossê |
| Couleur 61, Noir Brossé | |