Date:

Client:

Projet:

REACH COMPLIANCE

RoHS

**T36L**

Distributeur de savon sur plan (saillie de 117 mm). Le savon liquide pH neutre à utiliser (pH : 4,5 – 7,5)Viscosité : env. 1500cP – 2000cP à 20° C.

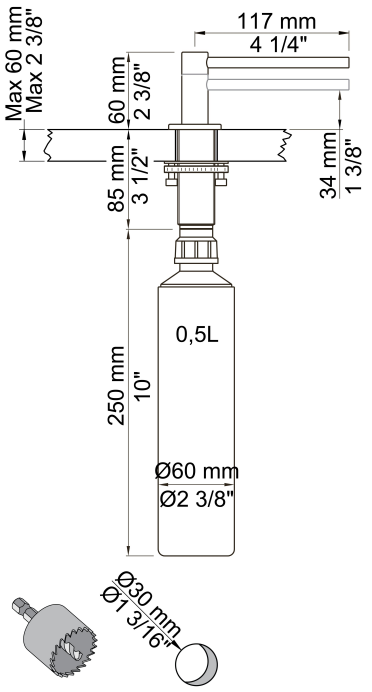


**Disponible en finitions**

| | |
|---|---|
| Couleur 16, Chrome brilliant | Couleur 62, Noir intense |
| Couleur 19, Laiton naturel | Couleur 63, Cuivre brillant |
| Couleur 20, Chrome brossé | Couleur 64, Cuivre Brossé |
| Couleur 40, Acier inox brossê | Couleur 65, Or brillant |
| Couleur 60, Noir | Couleur 68, Nickel |
| Couleur 61, Noir Brossé | Couleur 70, Or brossê |