	Date:
	Client:
	Projet:

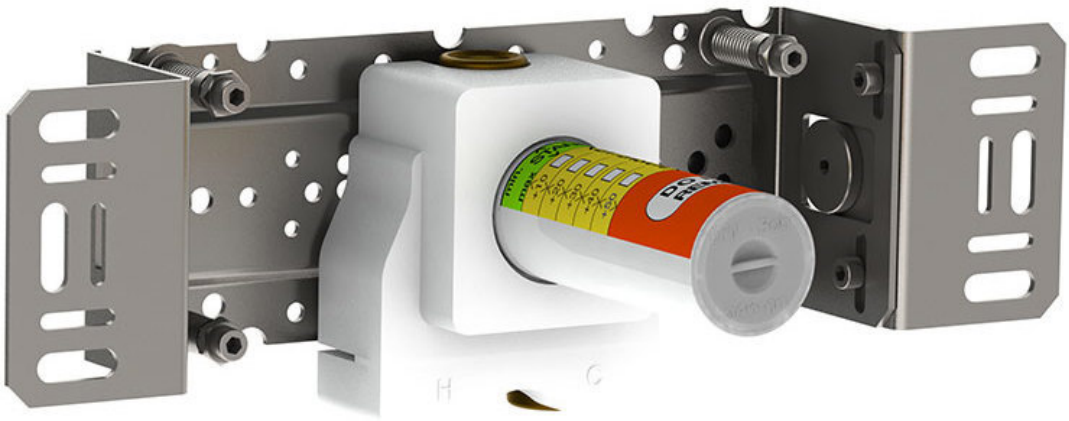

2200V

Mitigeur pour gros débit sans sortie séparée. Arrivée : ½".

Débit

	Bar:	**1,0**	**2,0**	**3,0**	**4,0**	**5,0**
2200V	(l/min)	14,4	20,4	25,0	28,9	32,3

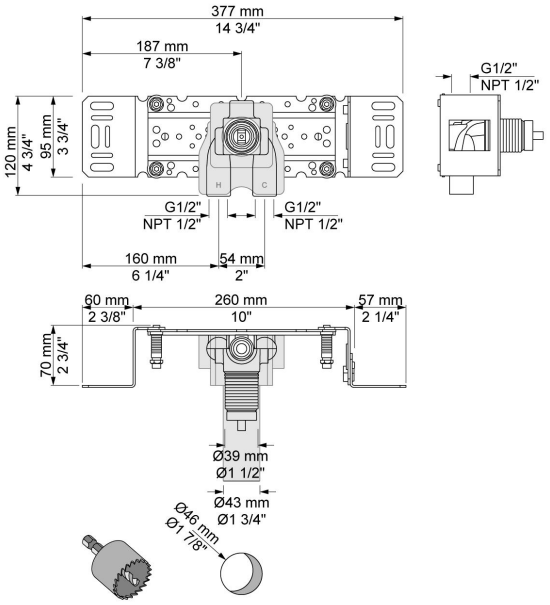

Disponible en finitions