	Date:
	Client:
	Projet:

2141DMT8

Mitigeur avec combiné bain-douche.2141DMT8UP = Partie encastrée, mitigeur 2100.2141DMT8AP = Poignée NR21M, levier de commande 60 mm, bain-douche gros débit avec inverseur et douche à main 040D (longueur 200 mm), rosace 001 (diamètre 60 mm), rosace 001G (diamètre 60 mm), rosace 2001 (diamètre 60 mm), support pour douche à main T8.

Approuvé ADA.

Débit

	Bar:	**1,0**	**2,0**	**3,0**	**4,0**	**5,0**
T2	(l/min)	5,8	8,2	10,0	11,6	12,9
040D	(l/min)	9,5	13,5	16,5	19,1	21,3

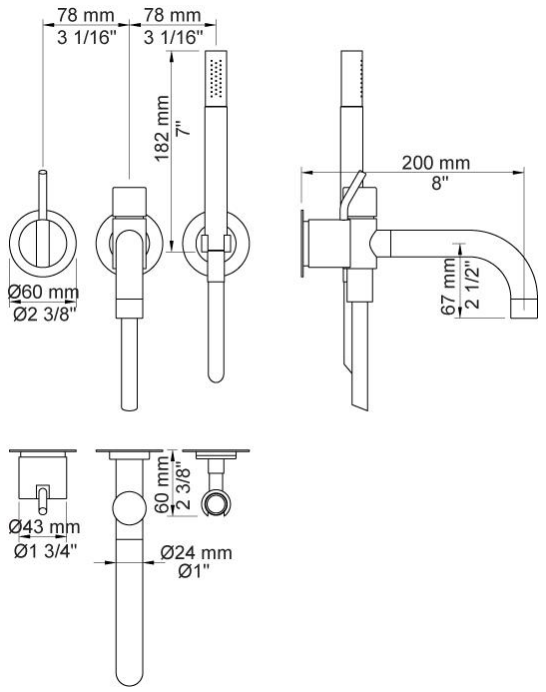

Disponible en finitions

Couleur 02, Gris	Couleur 21, Rouge carmin
Couleur 04, Bleu vif	Couleur 25, Rose
Couleur 05, Orange	Couleur 27, Noir mat
Couleur 06, Vert clair	Couleur 28, Blanc mat
Couleur 08, Jaune	Couleur 40, Acier inox brossê
Couleur 09, Gris Manhattan	Couleur 60, Noir
Couleur 12, Marron	Couleur 61, Noir Brossé
Couleur 14, Rouge vermillon	Couleur 62, Noir intense
Couleur 15, Bleu sombre	Couleur 63, Cuivre brillant
Couleur 16, Chrome brilliant	Couleur 64, Cuivre Brossé
Couleur 17, Noir brillant	Couleur 65, Or brillant
Couleur 18, Blanc brillant	Couleur 68, Nickel
Couleur 19, Laiton naturel	Couleur 70, Or brossê
Couleur 20, Chrome brossé	

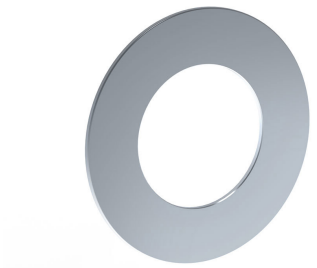

001
Rosace diamètre 60 mm. Trou diamètre 30 mm.

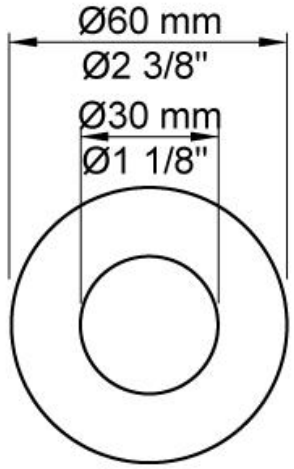

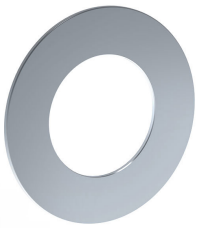

001G
Rosace diamètre 60 mm. Trou diamètre 33 mm.

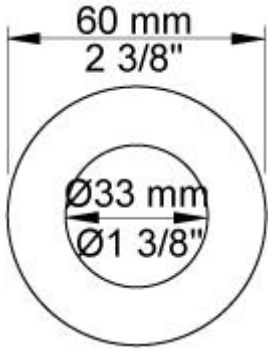

040D
Bec pour bain avec inverseur pour douche à main (longueur 200 mm) (diamètre du bec 24 mm), douche à main T2 inclus, gros débit.

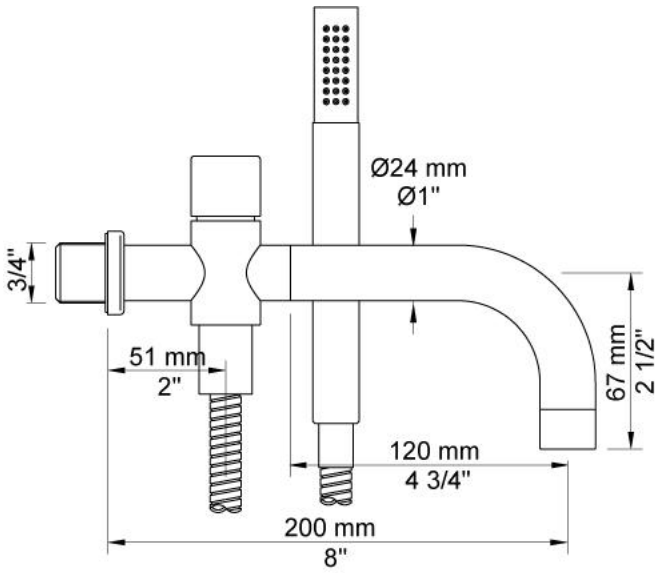

2001
Rosace diamètre 60 mm. Trou diamètre 39 mm.

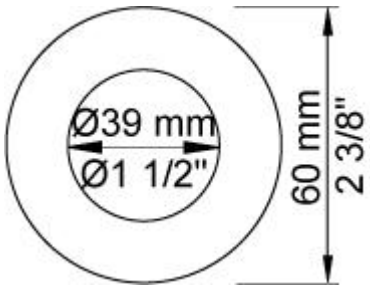

2100
Mitigeur avec sortie juxtaposée pour gros débit. Arrivée : ½".

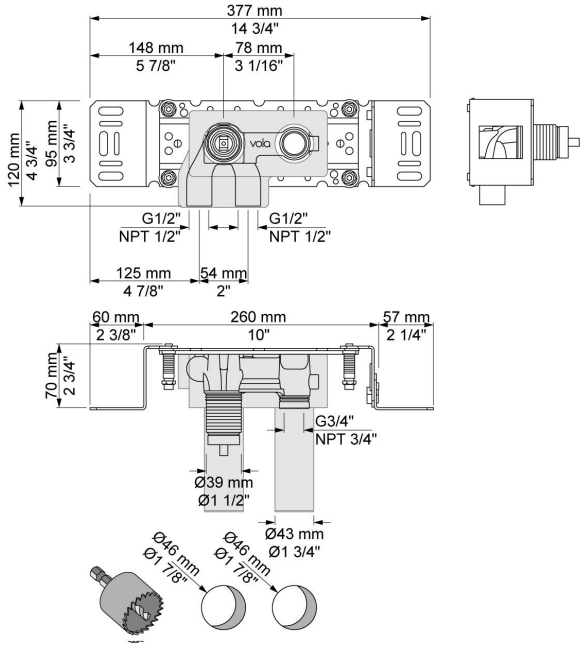

NR21M
Poignée pour mitigeur 2100, 2200, 2300, 2400 avec levier de commande option M.

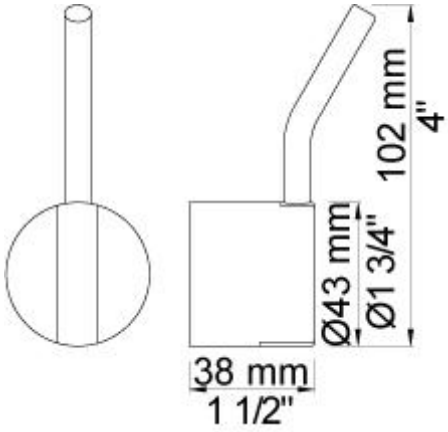

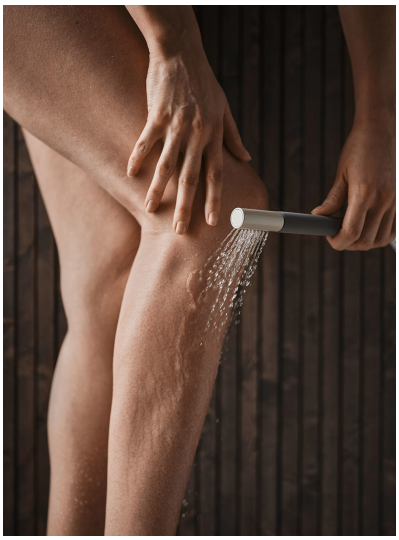

T2
Douche à main avec flexible de douche 1,5 m.

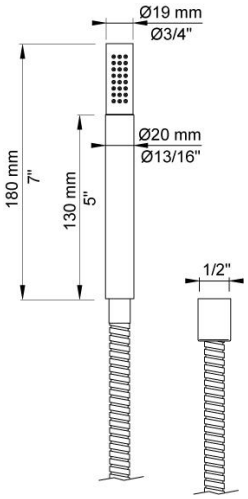
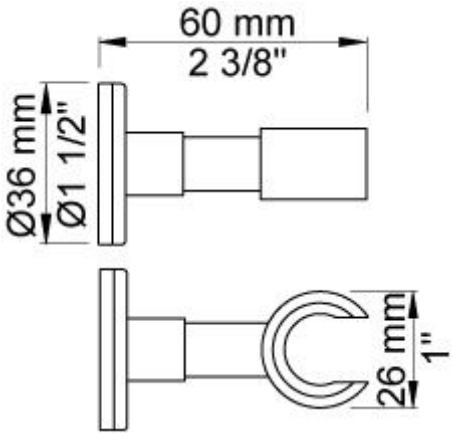
T8
Support de douche position repos.