VOLA RS10

Fitting instruction
Montageanleitung
Monteringsvejledning
Monteringsvägledning
Montage hanleiding
Manuel de montage

1

CE

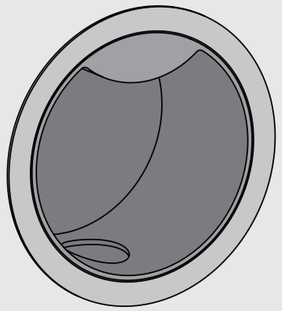

www.vola.com

vola

RS10_V3_40998689
10-02-2023

5 705230 185378

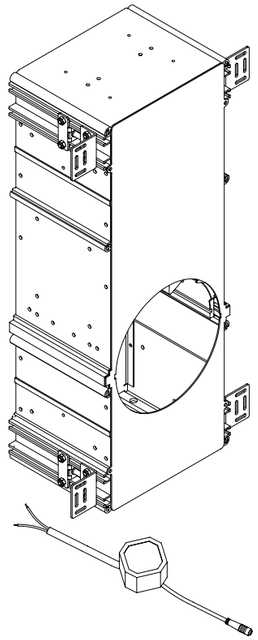

Pay attention to building regulations.
Beachten Sie die örtlichen Bauvorschriften.
Vær opmærksom på tekniske konstruktionskrav.
Vara uppmärksam på tekniska byggregler.
Aandacht besteden aan de lokale bouwvoorschriften.
Respecter les prescriptions de construction locales.

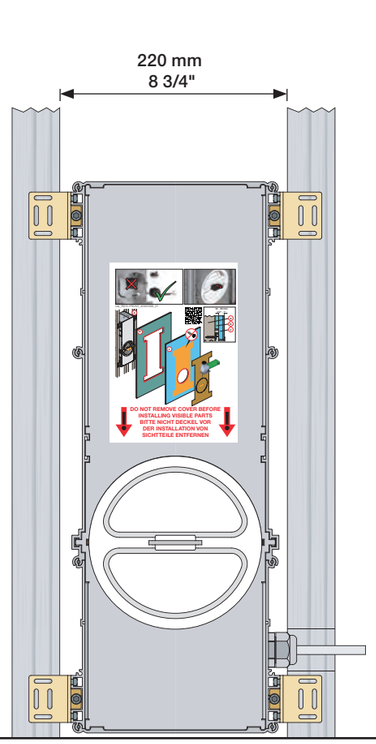

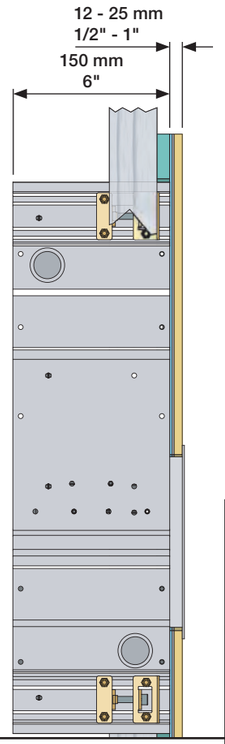

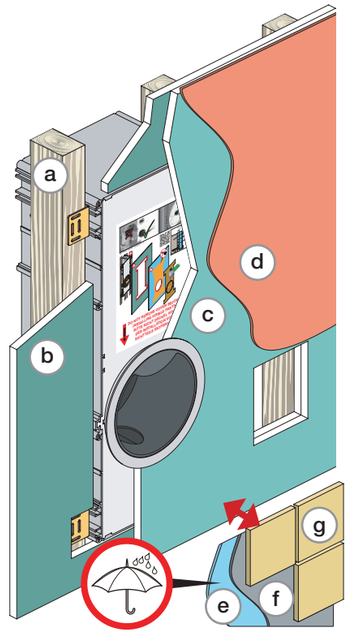

25 mm 1" MAX

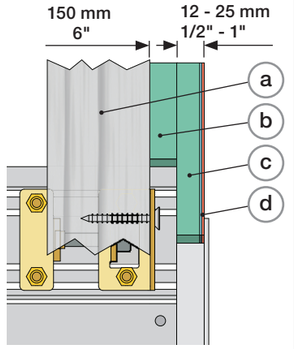

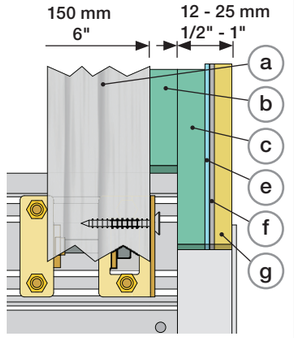

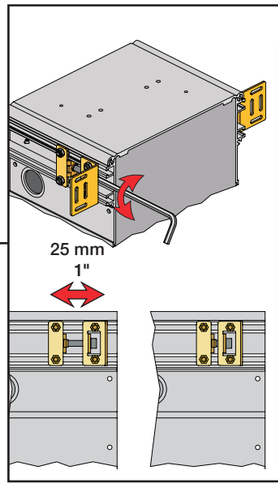

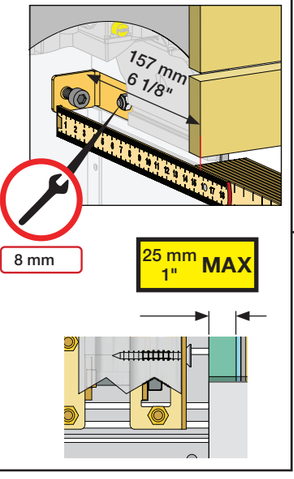

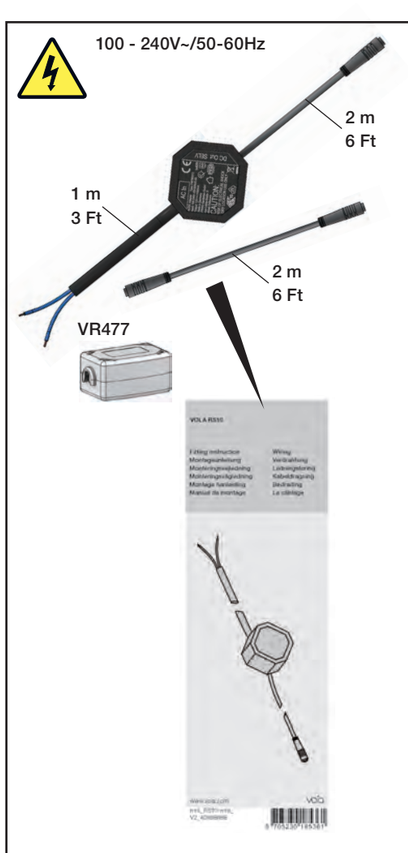

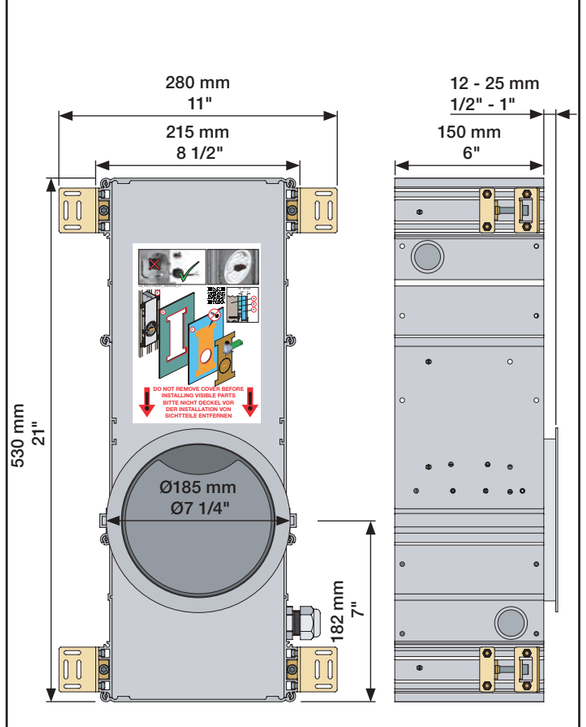

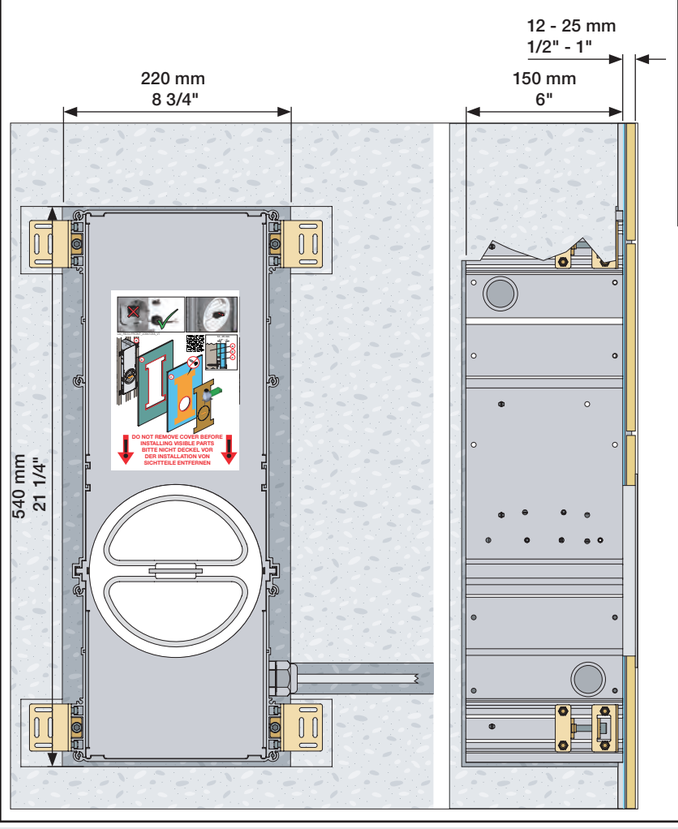

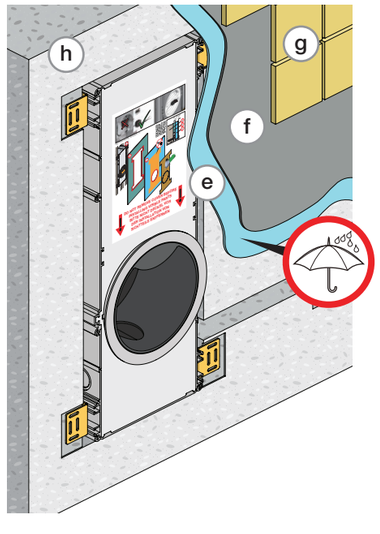

25 mm 1" MAX

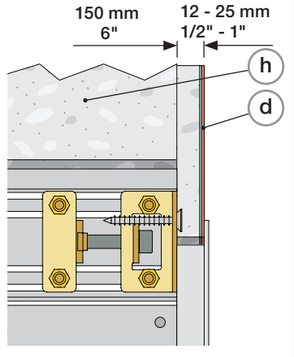

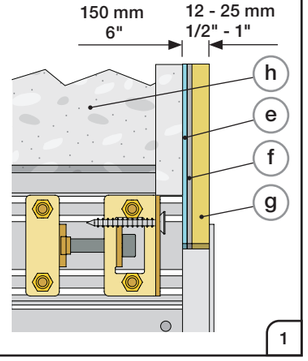

VOLA A/S • Lunavej 2 • DK-8700 Horsens • Tel. +45 7023 5500 • Fax +45 7023 5511 • sales@vola.dk • www.vola.com

vola

Lightweight wall
Leichtwand
Let væg

2 x 13 mm

Lätta konstruktion
Holle wandconstructie
Construction légère

Masonry
Mauerwerk
Murværk

Murverk
Massieve wand
Mur Plein

Coverings
Verkleidungen
Beklædning

Betäckningar
Bekledingen
Revêtement

G1

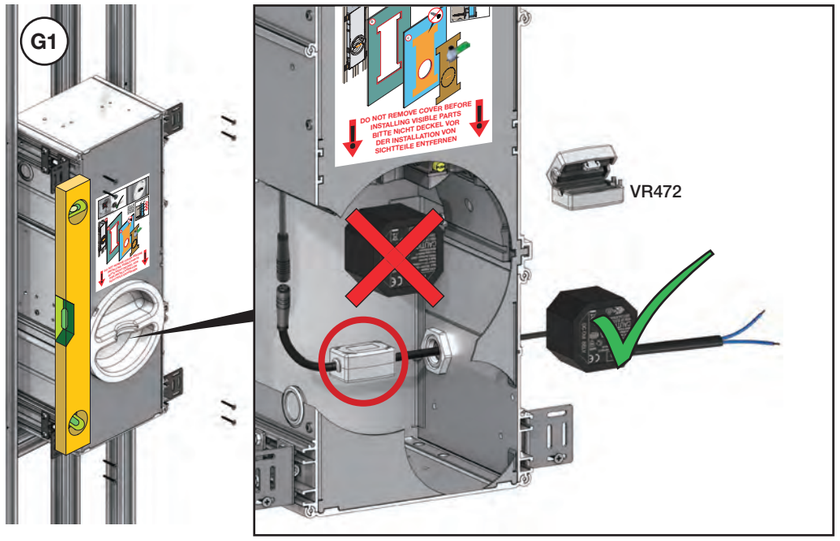

G2

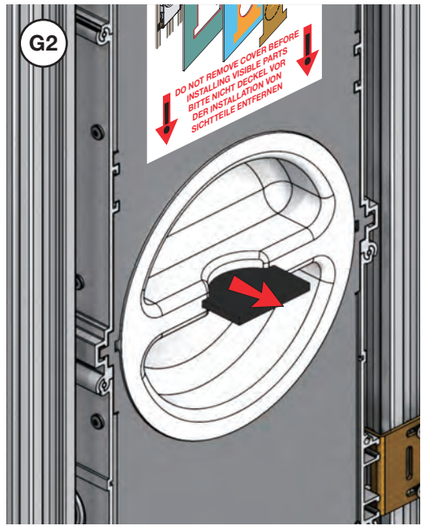

M1

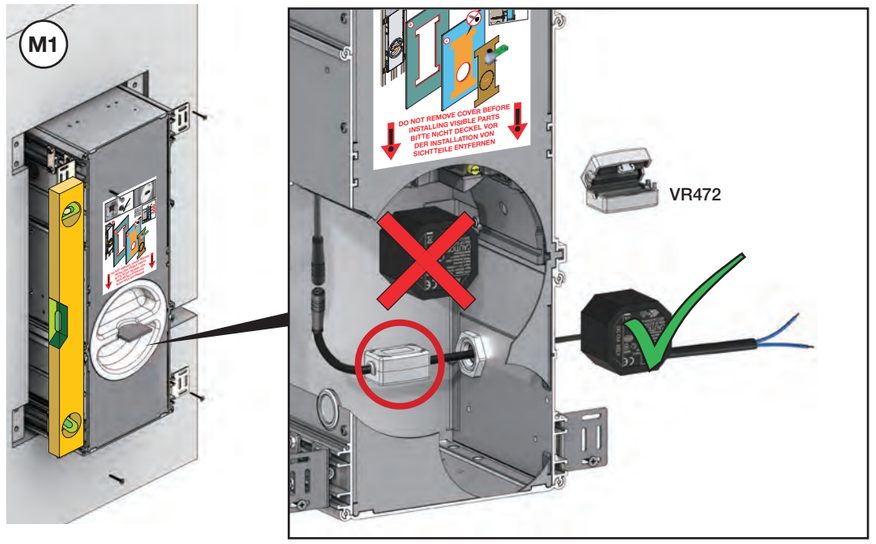

F1 Tiles / Fliesen / Fliser — Kakel / tegel / Revêtement

F2 Tapestry / Tapete / Tapet — Tapet / Behang / Tapisserie

F3 Paint / Lack / Maling — Målarfärg / Kleurstof / Peinture

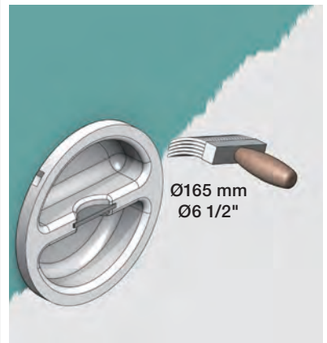

Finishing / Vertigung / Afslutning — Avsluta / Afwerken / Finition

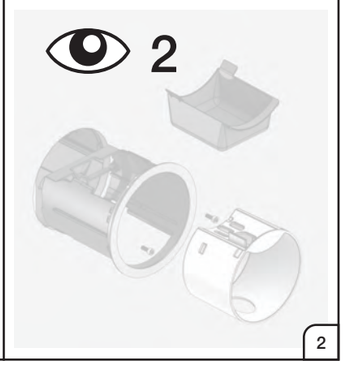

G3

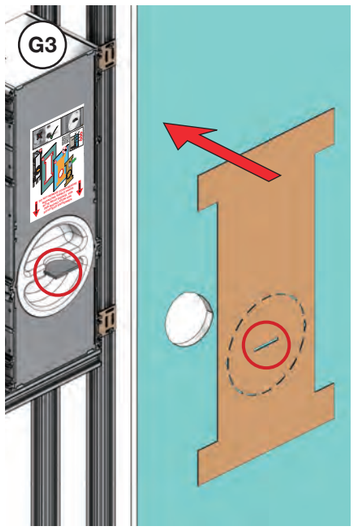

G4

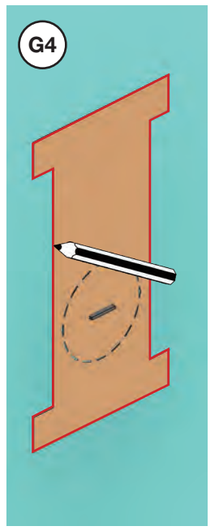

G5

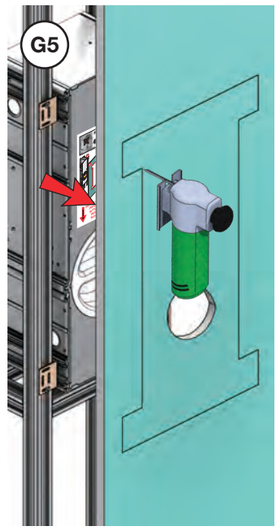

G6

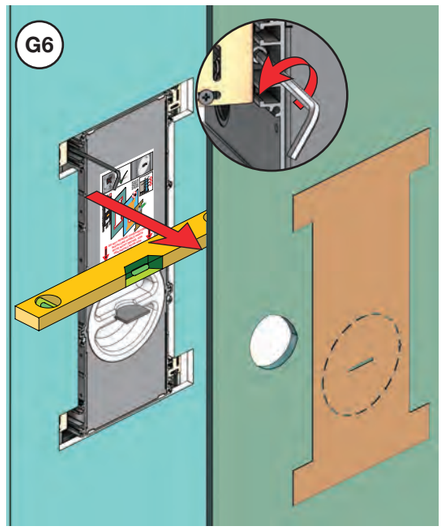

M2

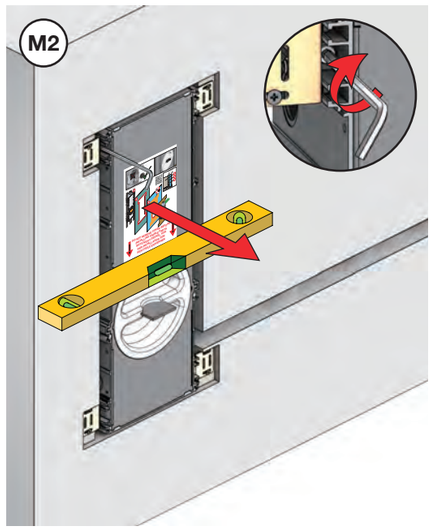

M3

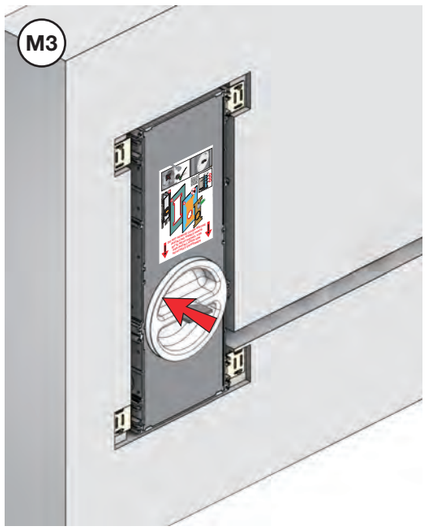

G7

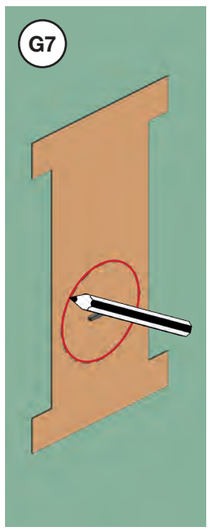

G8

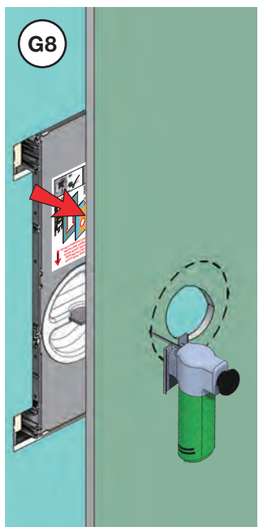

G9

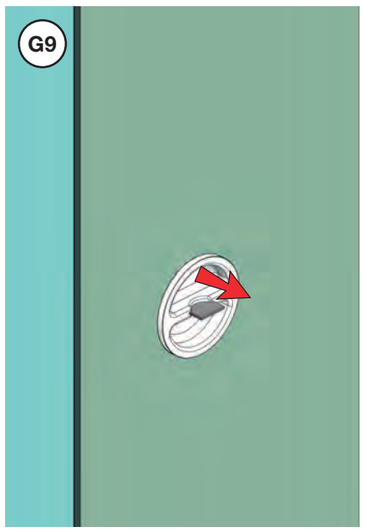

G10 + F1 ↔ F2 ↔ F3

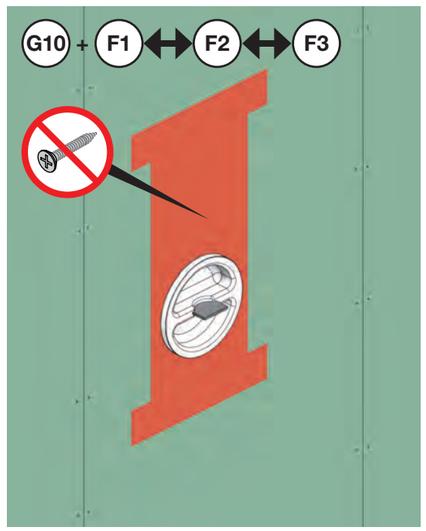

M4

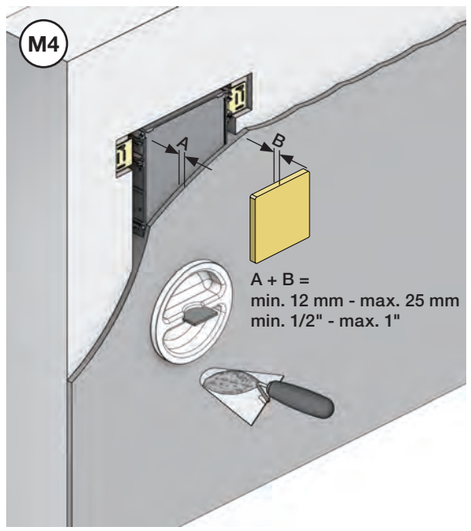

M5 + F1 ↔ F2 ↔ F3

VOLA RS10

Fitting instruction	Wiring
Montageanleitung	Verdrahtung
Monteringsvejledning	Ledningsføring
Monteringsvägledning	Kabeldragning
Montage hanleiding	Bedrading
Manuel de montage	Le câblage

CE

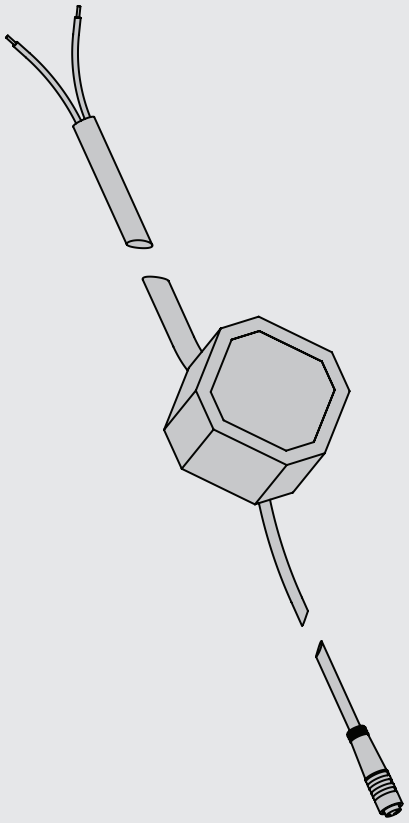

www.vola.com

vola

mnt_RS10-wire_
V3_40998688

5 705230 185361

VR477

100 - 240V~,50/60Hz, 0.4A
12V⎓/1500mA.

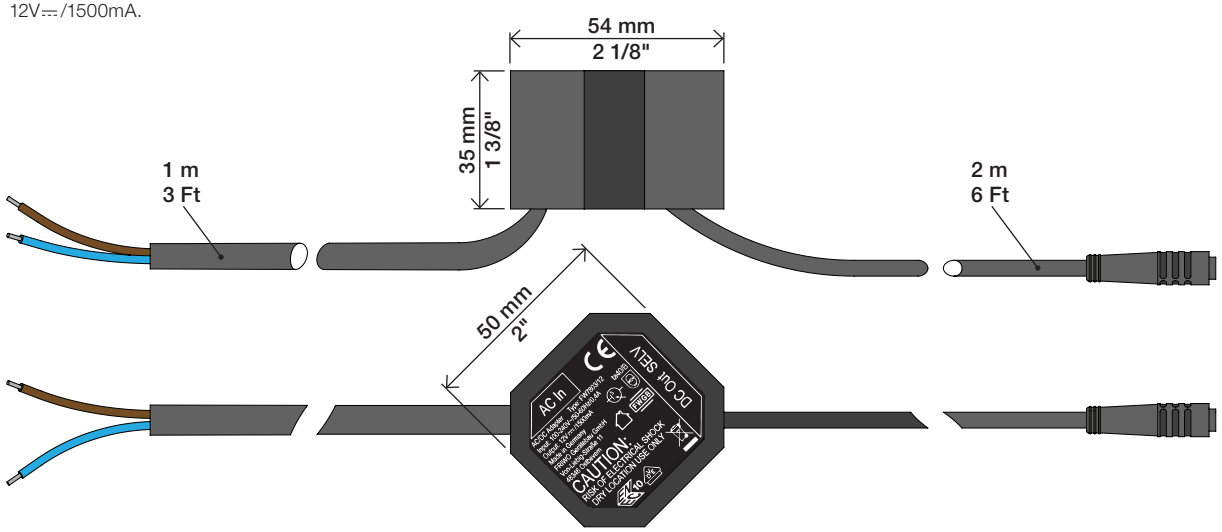

VR472

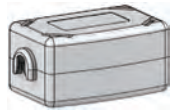

VR476

150 mm.
6"

Extension cable
Verlängerungskabel
Forlænger ledning
Förlängningssladd
Verlengingskabel
Câble d'extension

VR475 2 m
6 Ft

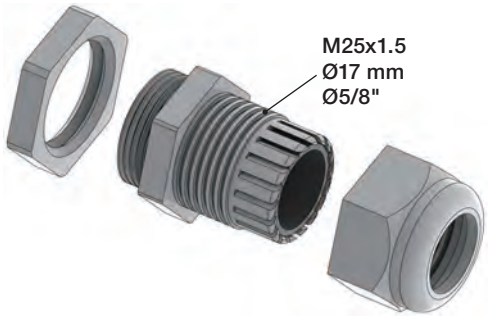

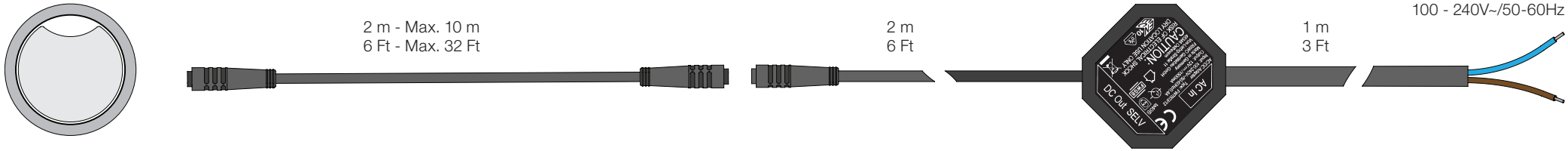

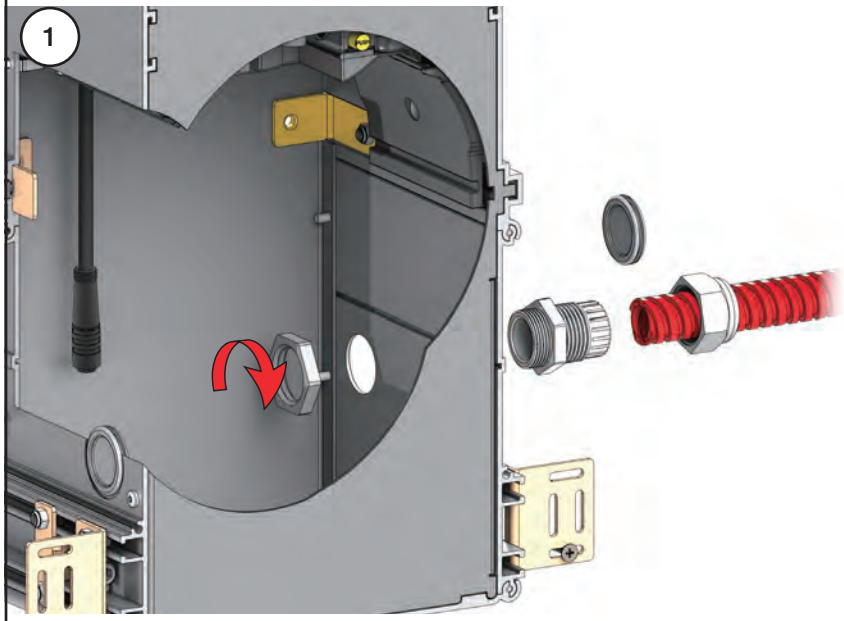

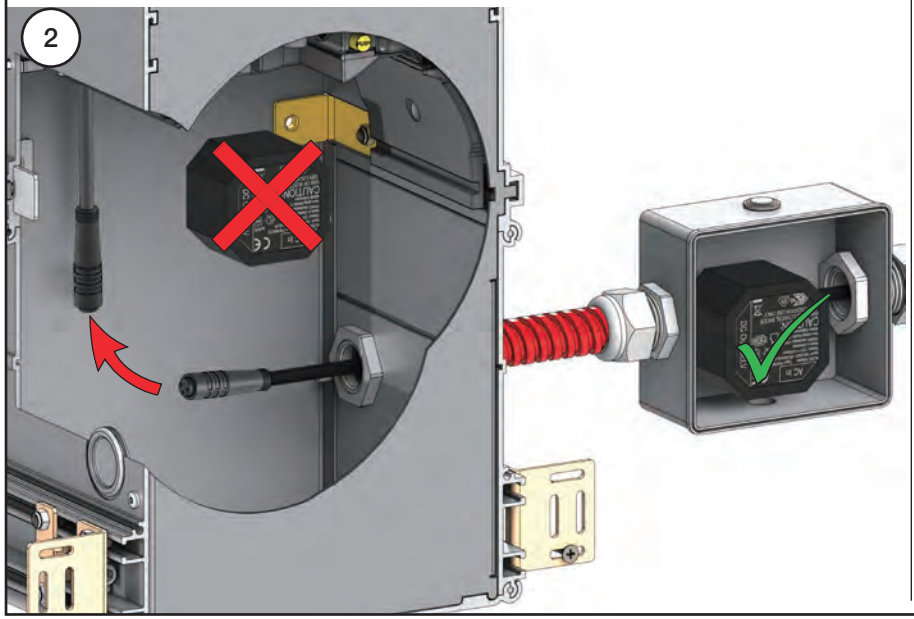

3 Power ON
Strom anschließen
Tilslut el
Anslut el
Elektriciteit aansluiten
Connecter l'électricité

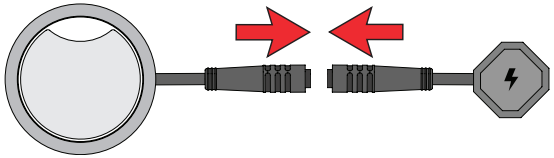

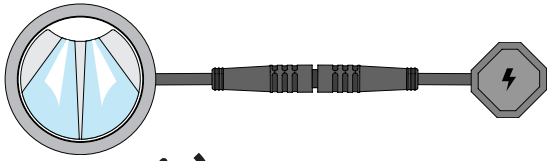

BEEP - OK*

*Wenn Pump is mounted.
Wenn die Pumpe montiert ist.
Når pumpe er monteret.
När pumpen är monterad.
Als de pomp is gemonteerd.
Quand la pompe est montée.

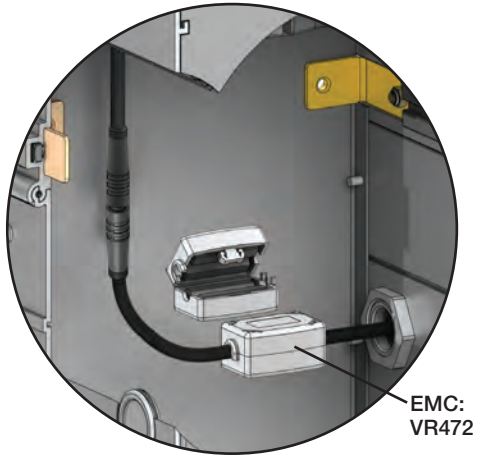

4 Adapter cable
Adapterkabel
Adapterkabel
Adapterkabel
Adapterkabel
Adapterkabel
Câble adaptateur

2013 - 12. 2018

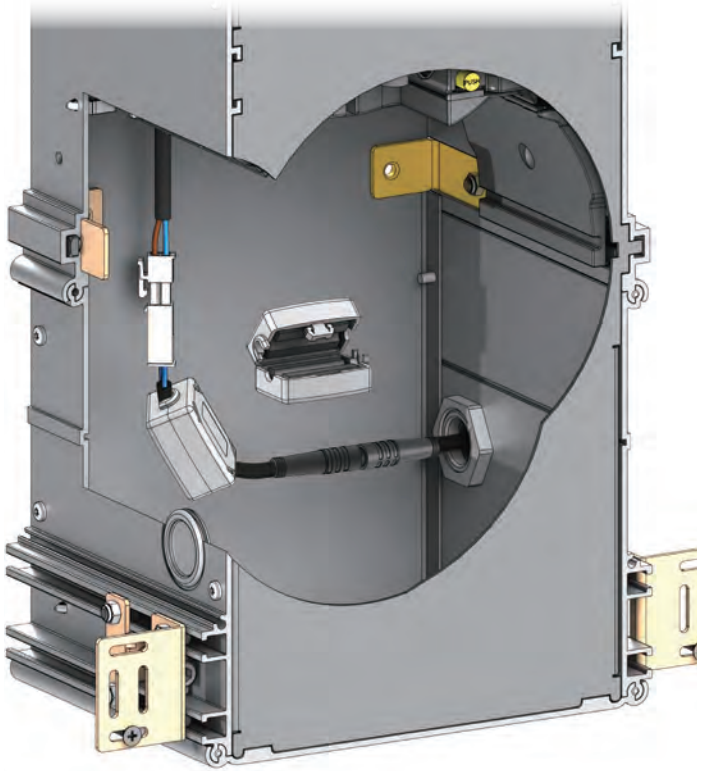

VOLA RS10F & RS10L

Fitting instruction
Montageanleitung
Monteringsvejledning
Monteringsvägledning
Montage hanleiding
Manuel de montage

2

CE

RS10F:

1 - 11 + 22 - 24 → 1

RS10L:

12 - 21 + 22 - 24 → 2

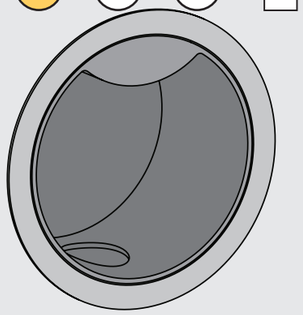

www.vola.com

RS10-AP_V4_40998615
01-05-2023

5 705230 244662

RS10F

1 - 11 + 22 - 24

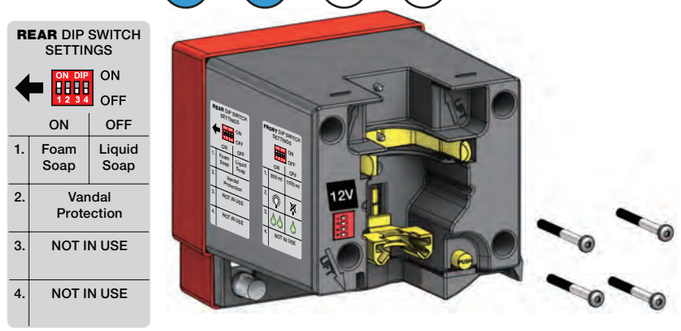

1

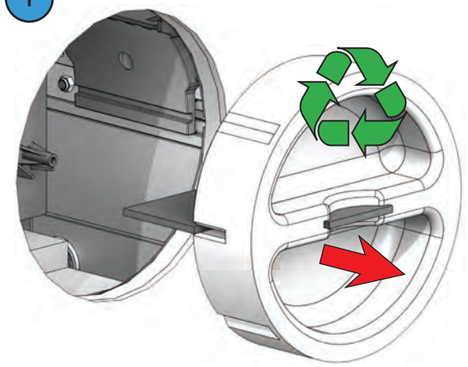

2

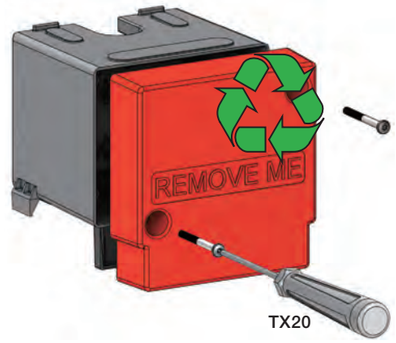

3

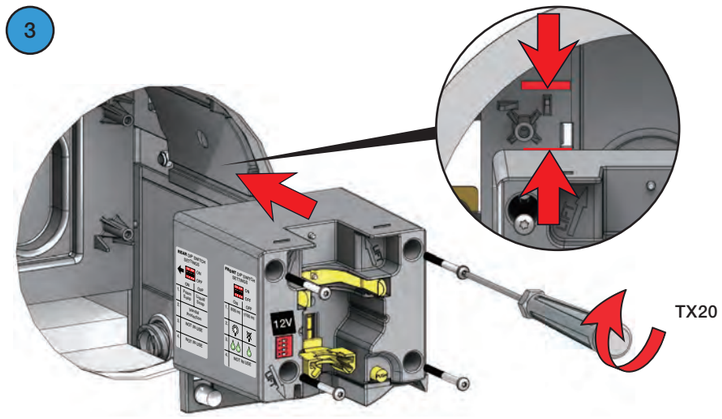

4

5

6

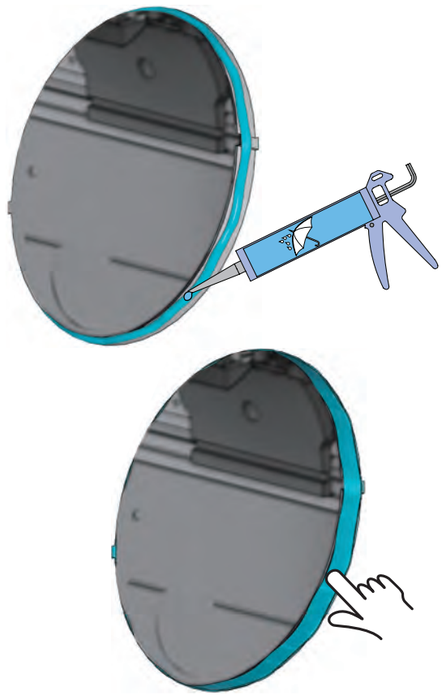

7

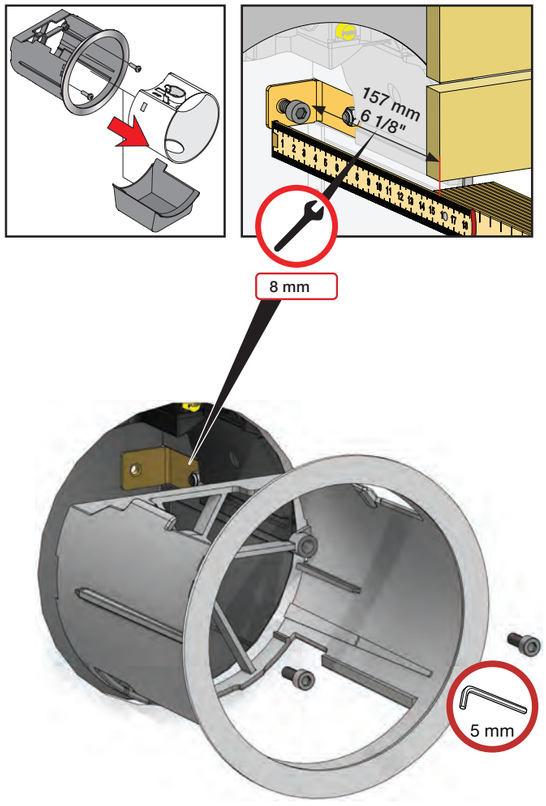

8

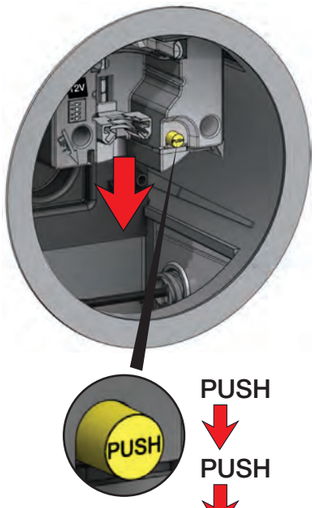

9

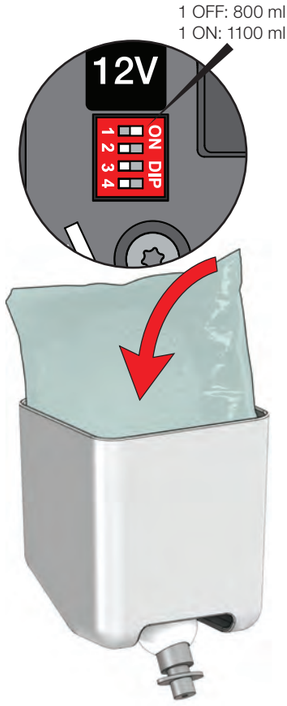

10

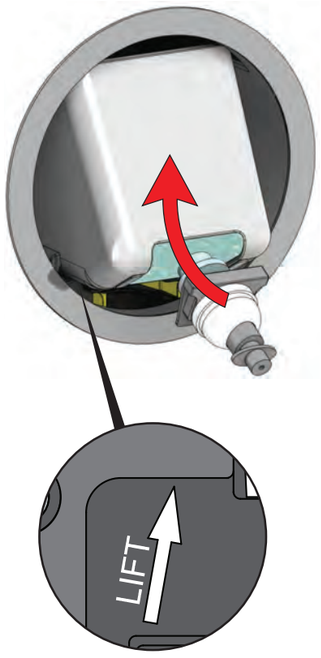

11 + 21 - 23 → 2

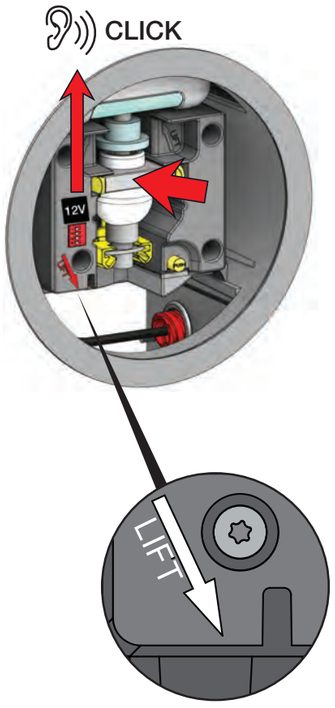

1

RS10L

12 - 20 + 22 - 24

REAR DIP SWITCH SETTINGS

ON DIP 1 2 3 4 — ON / OFF

	ON	OFF
1.	Foam Soap	Liquid Soap
2.	Vandal Protection	
3.	NOT IN USE	
4.	NOT IN USE	

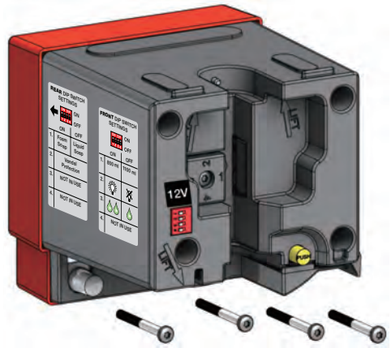

12

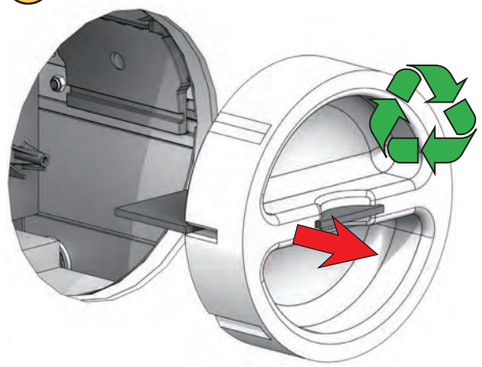

13

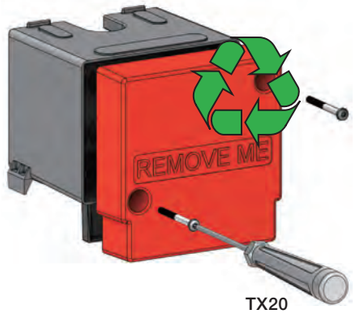

TX20

14

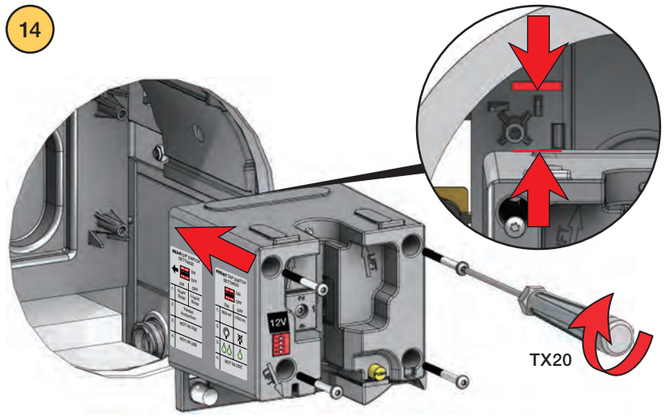

TX20

15

CLICK

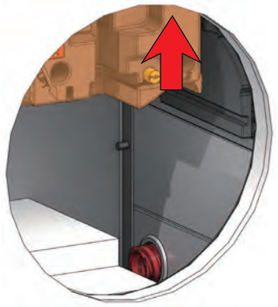

16

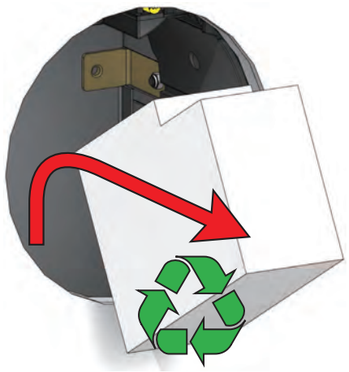

17

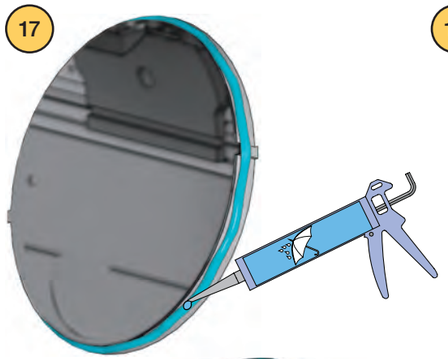

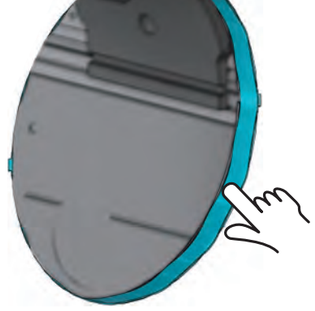

18

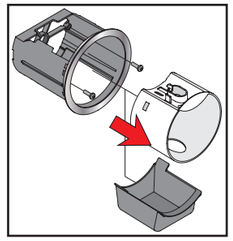

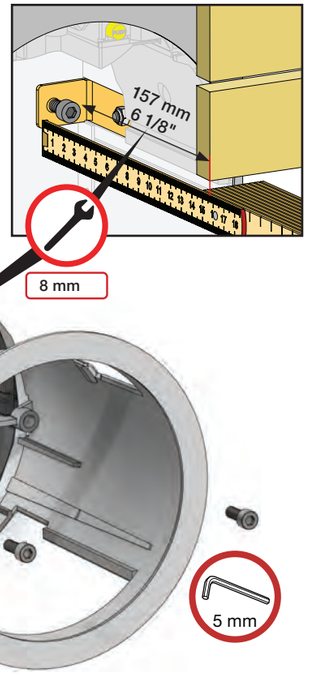

19

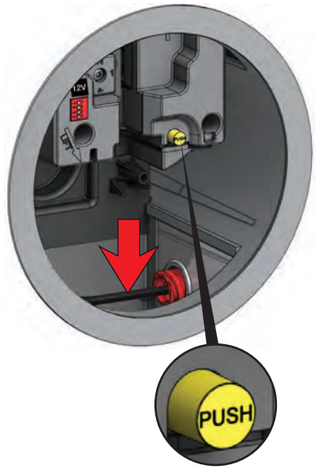

PUSH

PUSH

20

21 + 22 - 24

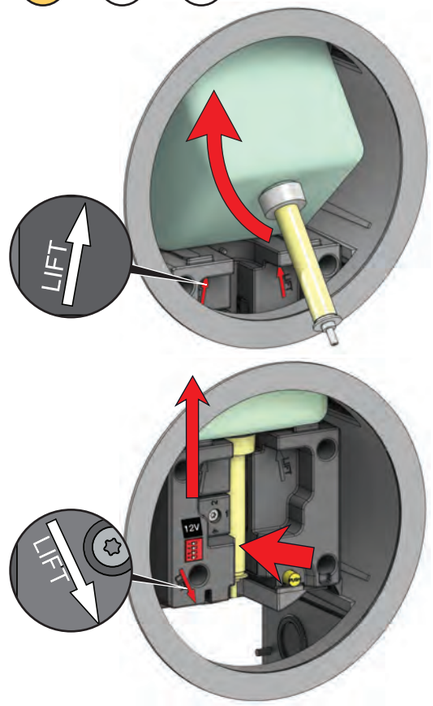

22

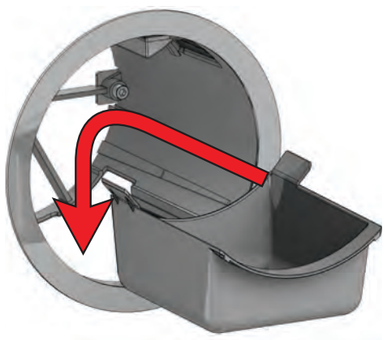

23

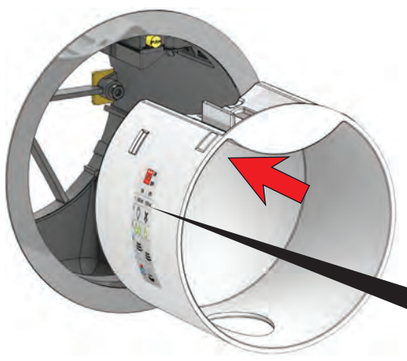

FRONT DIP SWITCH SETTINGS

ON DIP 1 2 3 4 — ON / OFF

	ON	OFF
1.	800 ml	1100 ml
2.		
3.		
4.	NOT IN USE	

24 5 sec. Standby

Theft protection
Diebstahlsicherung
Tyverisikring
Stöldskydd
Anti diefstal
Antivol

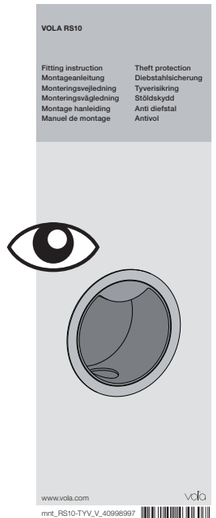

VOLA RS10F & RS10L

Operating manual
Bedienungsanleitung
Betjeningsvejledning
Bruksanvisning
Bedieningshandleiding
Mode d'emploi

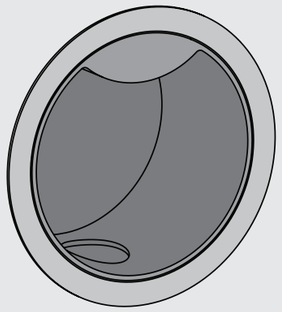

www.vola.com

RS10OPR_V4_40998616
03-09-2021

5 705230 244709

RS10L
A
Liquid soap
Cremeseife
Cremesæbe
Cremetvål
Créme zeep
Savon créme

All types
Alle Typen
Alle typer
Alla typer
Alle typen
Tout les types

1000 x (Pos. 2 & 3)

RS10F
B
Foam soap
Schaumseife
Skumsæbe
Skumtvål
Zeep schuim
Savon mousse

TORK SCA: 500902
Rubbermaid RVU11502
Rubbermaid RVU11528
Rubbermaid RVU11529

2000-2800 x

Hand desinfection - foam
Händedesinfektion - Schaum
Håndedesinfektion - skum

Rubbermaid RVU11585

2000-2800 x

Handdesinfektion- skum
Handdesinfectie - schuim
La désinfection des mains - mousse

FRONT DIP SWITCH SETTINGS

ON
OFF

	ON	OFF
1.	800 ml.	1100 ml.
2.		
3.		
4.	NOT IN USE	

DIP-1: Only / Nur / Kun / Endast / Alleen / Seulement — Foam soap / Schaumseife / Skumsæbe / Skumtvål / Zeep schuim / Savon mousse

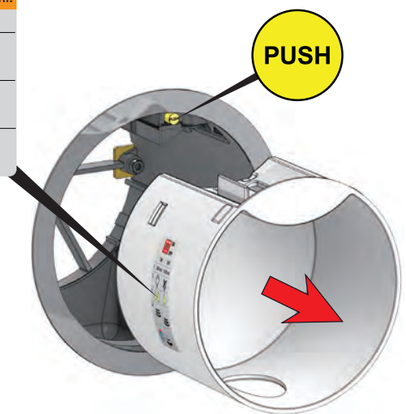

A RS10L

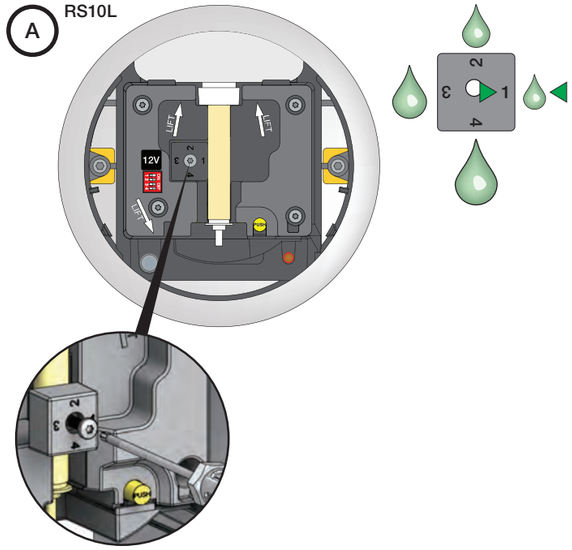

Dosage amount	All types
Dosiermenge	Alle Typen
Doseringsmængde	Alle typer
Dosmängd	Alla typer
Dosering bedrag	Alle typen
Quantité de dosage	Tous les types

(0.4 ml)

3: **ON** = 2x

3: **OFF** = 1x

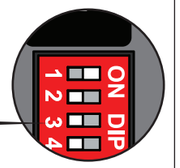

B RS10F

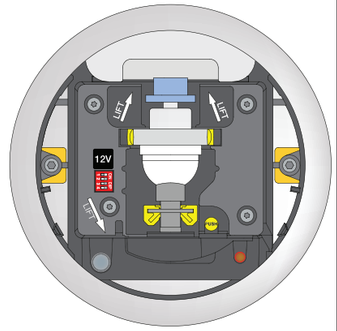

Vandal protection
Vandalismussicherheit
Vandalsikring

Vandalskyddad
Vandaalbestendig
Protection contre le vandalisme

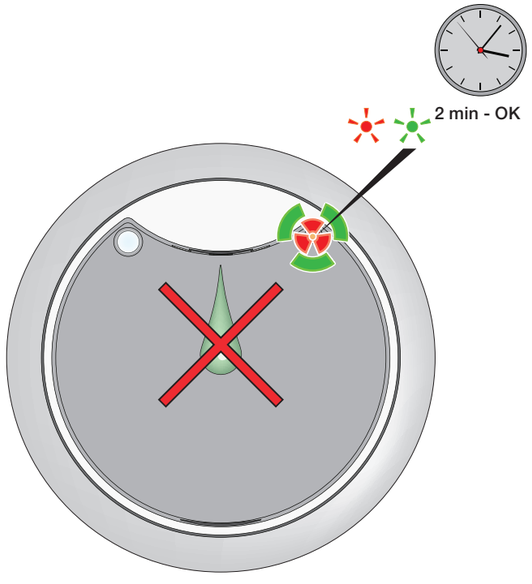

Guide light
Licht Guide
Lysguide

Ljus guide
Guide light
Guide de lumière

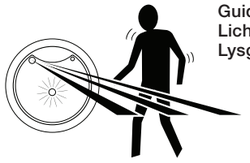

2: **OFF/ON**

ON - 5 min - **OFF**

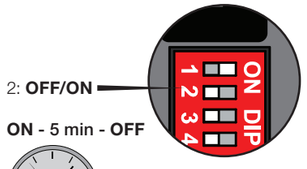

Soap level
Seifeanzeige
Sæbeniveau

Tvål nivå
Zeepniveau
Niveau de savon

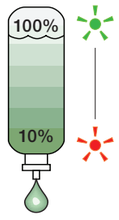

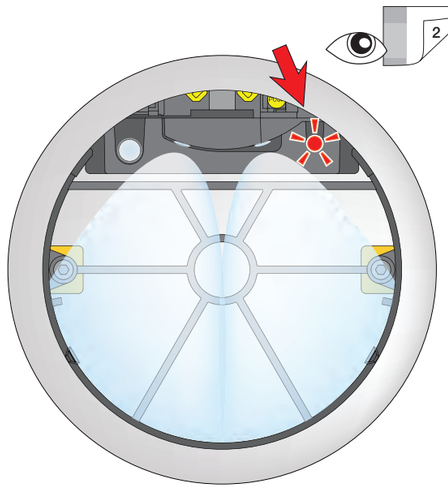

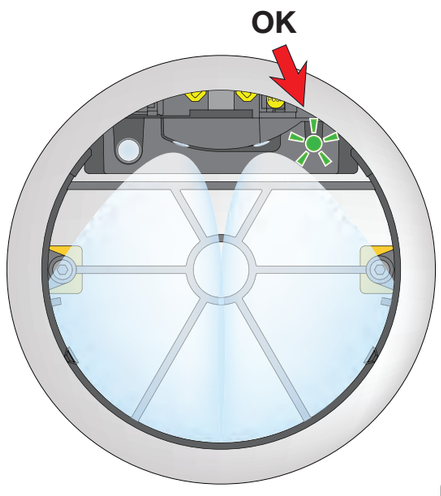

VOLA A/S • Lunavej 2 • DK-8700 Horsens • Tel. +45 7023 5500 • Fax +45 7023 5511 • sales@vola.dk • www.vola.com

Refill
Nachfüllen
Refill

Refill
Navulling
Recharge

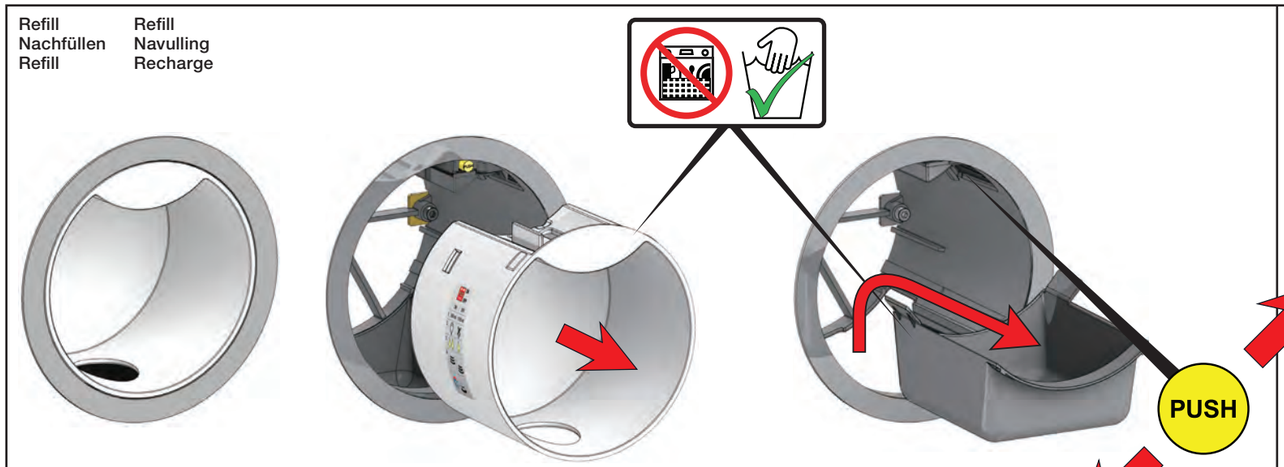

RS10F

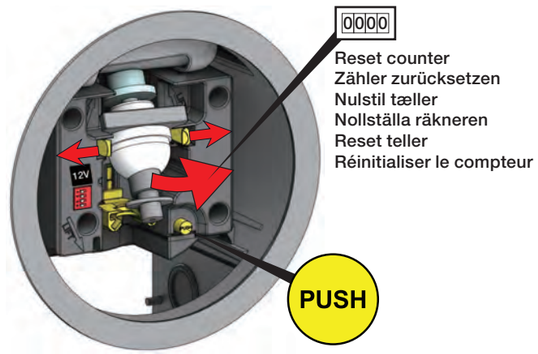

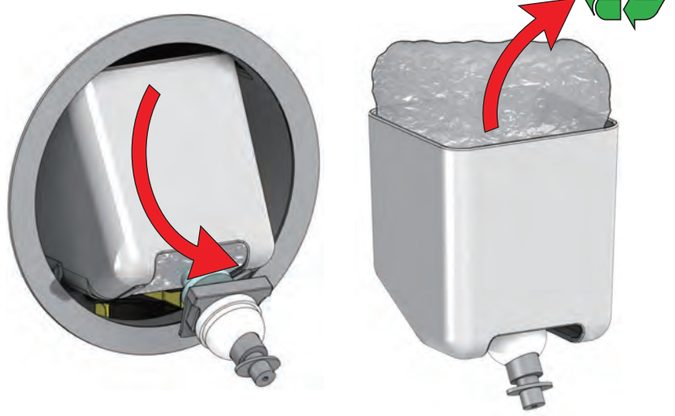

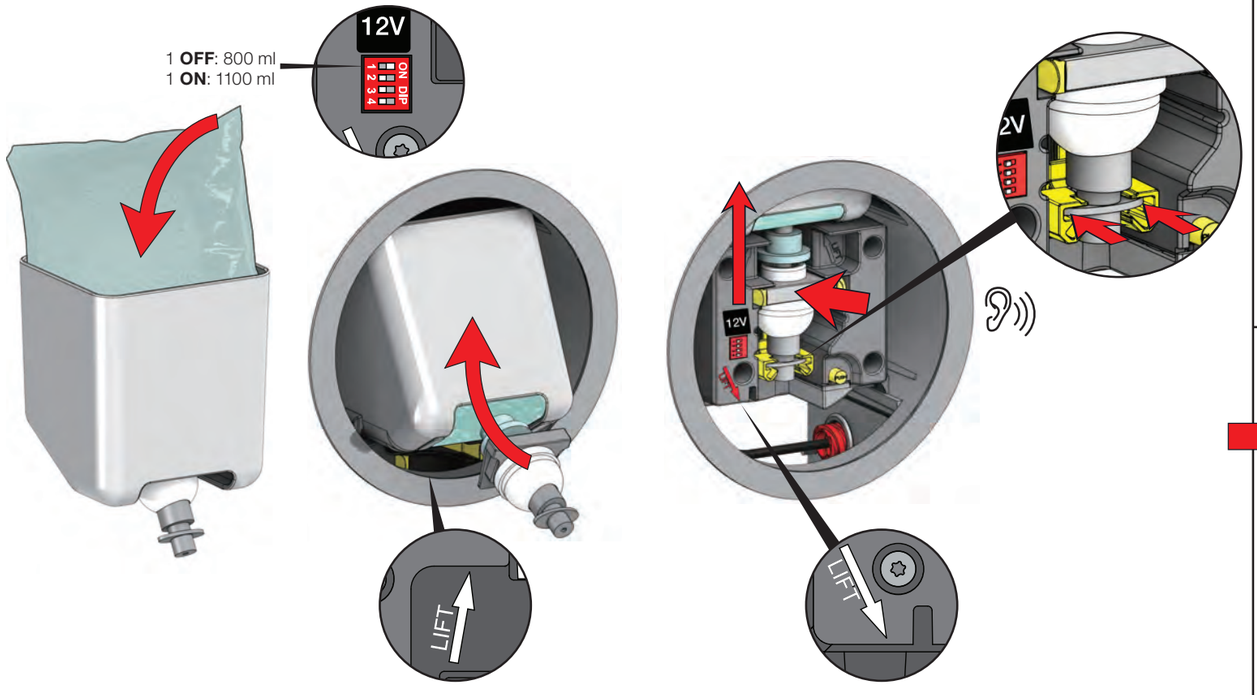

RS10L

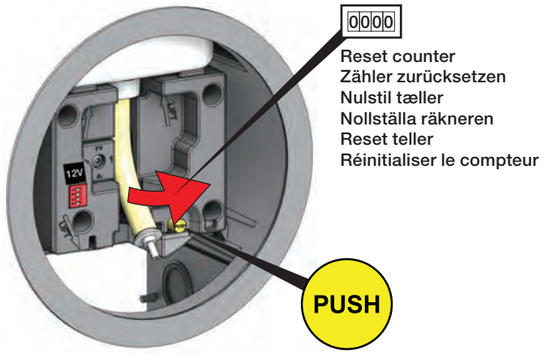

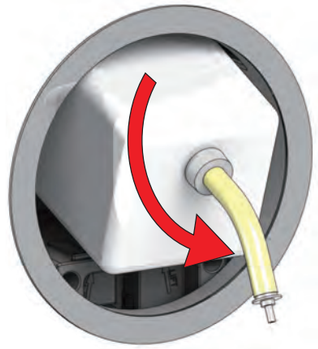

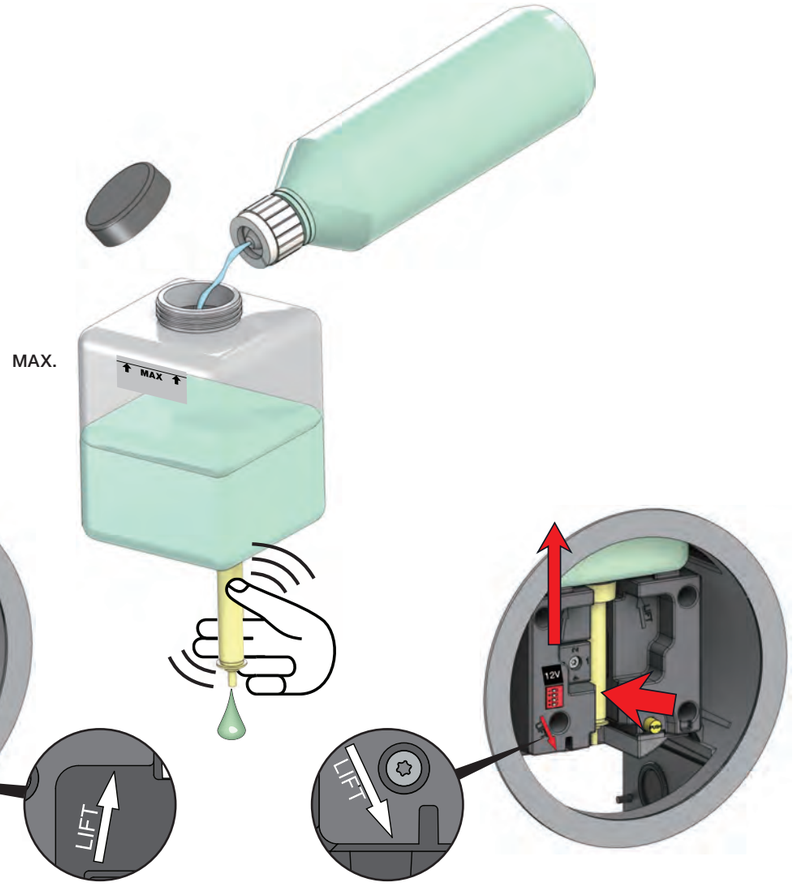

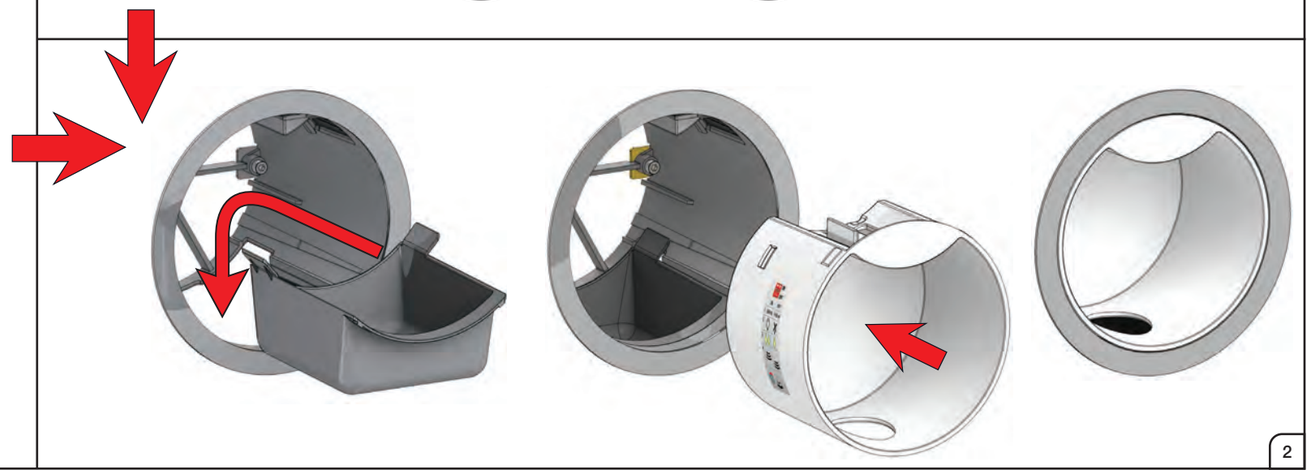

VOLA RS10

Fitting instruction	Theft protection
Montageanleitung	Diebstahlsicherung
Monteringsvejledning	Tyverisikring
Monteringsvägledning	Stöldskydd
Montage hanleiding	Anti diefstal
Manuel de montage	Antivol

CE

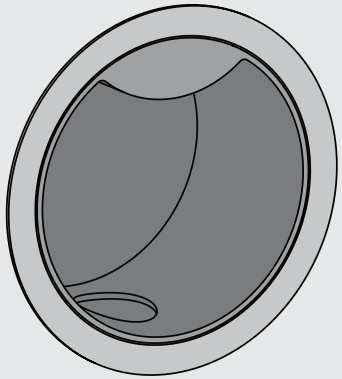

www.vola.com

vola

mnt_RS10-TYV_V1_40998997

5 703182 430607

09/2013 - 03/2017:
VR485K + VR486

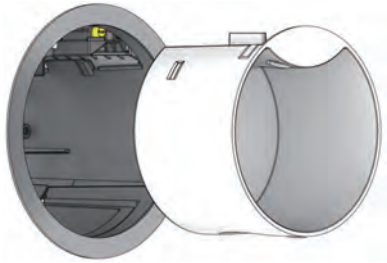

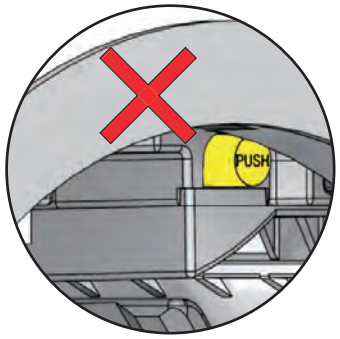

03/2017 -:
VR497K + VR498 + VR499

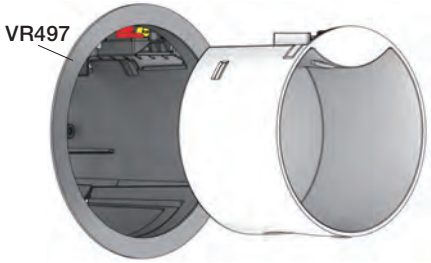

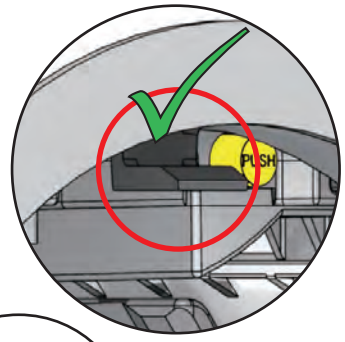

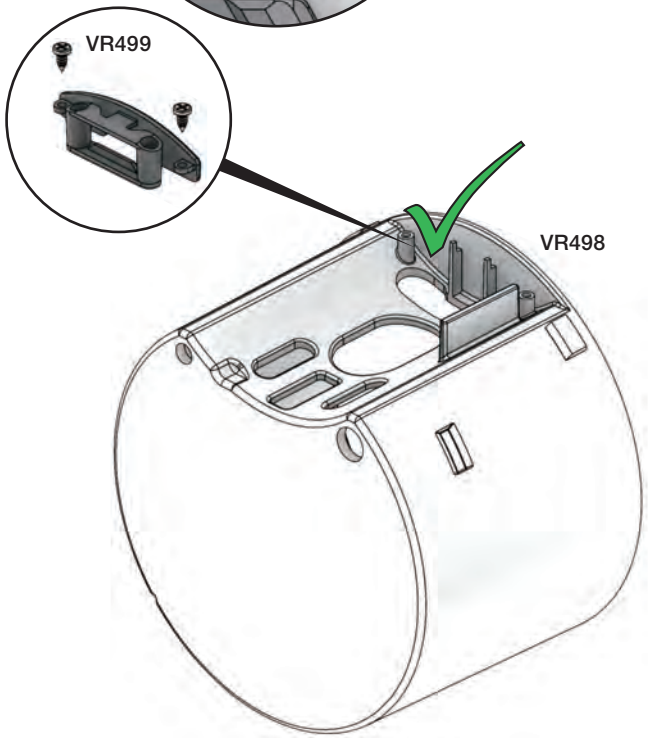

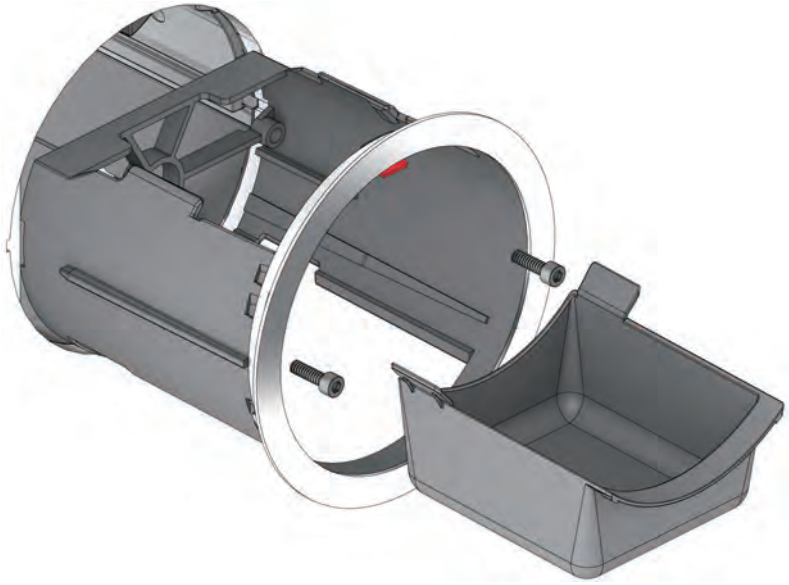

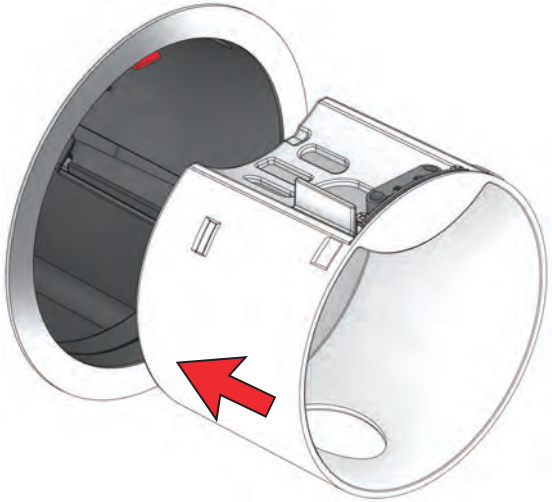

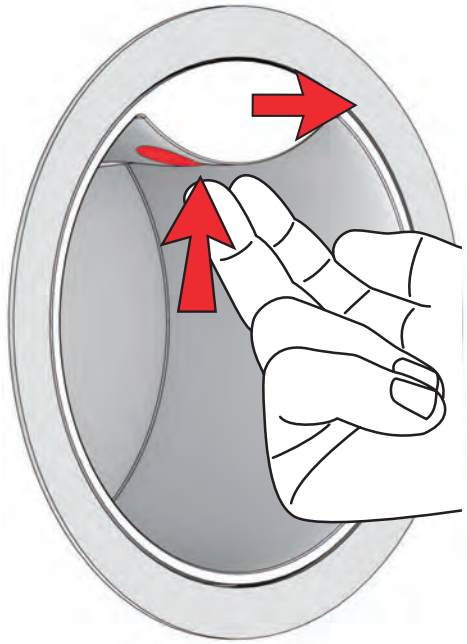

VOLA A/S • Lunavej 2 • DK-8700 Horsens • Tel. +45 7023 5500 • Fax +45 7023 5511 • sales@vola.dk • www.vola.com

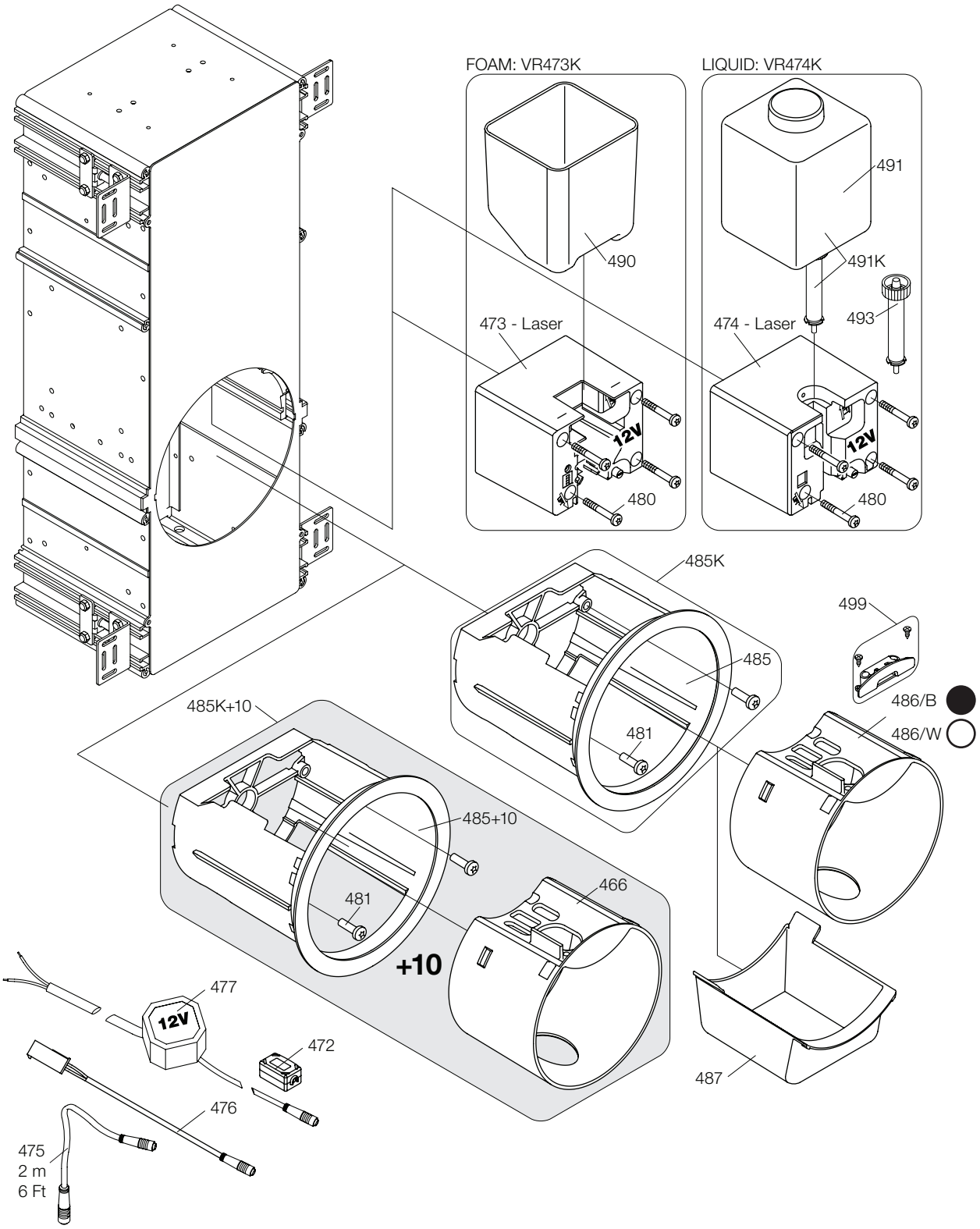

VR473E/B/W:	VR476, VR477, VR473, 4xVR480, VR486/B/W
VR473K:	4xVR480, VR490, VR473
VR474E/B/W:	VR476, VR477, VR474, 4xVR480, VR486/B/W
VR474K:	4xVR480, VR491, VR493, VR474
VR485K:	2xVR481, VR485
VR485K+10:	2xVR481, VR485+10, VR466

vola
Lunavej 2
DK-8700 Horsens
Tlf : + 45 7023 5500
sales@vola.com
www.vola.com

VOLA RS10

Date
mar. 22

Rev.
4

Sheet
SB 117